www.elektromarkabolt.hu

BOSCH

Serie 4, Beépíthető sütő, 60 x 60 cm, Matt fekete átlátszó HBA572EM3

Egészséges főzés: Air Fry funkció a tökéletesen sült ételekhez, alig használva olajat és pirolitikus öntisztítással.

- **Matt Design**: a carbon black bevonat új módszere.
- **AirFry funkció speciális tepsivel**: tökéletesen sült ételekhez, például zöldségekhez és chipsekhez.
- **AutoPilot10**: tökéletes sütési eredmények a 10 automatikus programnak köszönhetően.
- **LED TouchControl kijelző érintőgombokkal**: egyszerű hozzáférés a sütési módokhoz, a hőmérséklethez és az extra funkciókhoz az érintőgombok segítségével.
- **3D Hotair**: egyenletes hőelosztás a tökéletes eredményért - akár három szinten.

Beépített tartozék

1 x Kombirács, 1 x Univerzális serpenyő, 1 x Air Fry sütőtálca

Különleges (megvásárolható) tartozék

HEZ32WA00	Vezeték nélküli maghőmérő
HEZ530000	2 db-os Slim-size univerzális serpenyő
HEZ532010	Univerzális sütőedény, kerámia borítássa
HEZ538000	ClipRail, szintfüggetlen sütősín
HEZ629070	AirFry sütőtepsi
HEZ638000	ClipRail, szintfüggetlen sütősín

Műszaki adatok

Beépíthetőség: ..... Beépíthető
Integrált tisztítási rendszer: ..... Pirolitikus+hidrolitikus
Beépítési méretigény (ma x szé x mé): .. 585-595 x 560-568 x 550 mm
A készülék méretei: ..... 595x594x548 mm
A becsomagolt készülék méretei (ma x szé x mé): .. 675x660x690 mm
Vezérlőegység kezelőpanelének anyaga: ..... Üveg
Ajtó anyaga: ..... Üveg
Nettó súly: ..... 36.5 kg
Sütőtér nettó térfogata - sütő 1: ..... 71 l
Főzési eljárások: ..... Air fry, Nagyfelületű grill, Hotair kímélő, Forrólevegő, Felső/alsó fűtés, Pizza-fokozat, Légkeverős grill
Csatlakozókábel hossza: ..... 120 cm
EAN kód: 4242005594542
Sütőterek száma: 1
Energiahatékonysági osztály (2010/30/EC)[1]: ..... A+
Energiafelhasználás, ciklusonként, normál üzemmódban (2010/30/EC): ..... 0.94 kWh/ciklus
Energiafelhasználás, ciklusonként, légkeveréses üzemmódban (2010/30/EC): ..... 0.69 kWh/ciklus
Energiahatékonysági mutató: ..... 81.2 %
Teljesítmény: ..... 3600 W
Biztosíték: ..... 16 A
Feszültség: ..... 220-240 V
Frekvencia: ..... 50; 60 Hz
Csatlakozó típusa: ..... EU-csatlakozó, földelt
Alaptartozékok: .. 1 x Kombirács, 1 x Univerzális serpenyő, 1 x Air Fry sütőtálca

4 242005 594542

[1] Energiahatékonysági osztályok A+++-tól D-ig

www.elektromarkabolt.hu

BOSCH

Serie 4, Beépíthető sütő, 60 x 60 cm, Matt fekete átlátszó HBA572EM3

Egészséges főzés: Air Fry funkció a tökéletesen sült ételekhez, alig használva olajat és pirolitikus öntisztítással.

Sütőtípus / Sütési módok

- sütő, 7sütési funkcióval:
- Hőlégbefúvás, alsó/felső sütés, légkeveréses grillezés, nagy felületű grill, pizza-funkció, kímélő hőlégbefúvás
- Hőfokszabályozás: 30 °C - 275 °Cközött
- Sütőtér térfogata: 71 liter
- Sütőbelső típusa: Tükörsima sütőfalak

Kihúzó-rendszer

- Sütési szintek száma: 5 sütési szint
- 1 szintű teleszkópos sütősín

Design

- A panel matt felülete
- TouchControl érintőszenzoros kezelés
- Antracit zománc belső bevonat
- Extra nagy méretű sütőtér

Tisztítás

- Pirolitikus öntisztítás
- Hidrolitikus tisztítási segéd
- Teleüveg sütőajtó

Komfort

- LED TouchControl kijelző érintőgombokkal (piros/fehér)
- Elektronikus óra
- Hőmérséklet beállítási javaslatok
- Felfűtés-ellenőrzés
- AutoPilot, 10
- Egyenes fogantyú
- Sütést támogató rendszer: Automata programok
- Automatikus gyorsfelfűtés
- Halogén belső világítás, kikapcsolható
- Automatikus hűtőventilátor

Tartozékok

- AirFry & Grill sütőtepsi, Kombirács, Univerzális tepsi

Környezet és biztonság

- Extra hőszigetelésű sütőajtó
- Alacsony ajtóhőmérséklet a pirolitikus tisztítás során
- 4 darab üvegpanelből álló ajtó
- Elektronikus ajtóreteszelés pirolitikus tisztítás alatt
- Gyermekzár
- Biztonsági kikapcsolás
- Start/Stop gomb

Műszaki adatok

- Hálózati kábel hossza: 120 cm
- Névleges feszültség: 220 - 240 V
- Maximális teljesítményfelvétel: Maximális teljesítmény-felvétel: 3.6 kW
- Energiahatékonysági osztály (EU Nr. 65/2014 szerint): A+(A+++ és D energiahatékonysági osztály skálán)
- Ciklusonkénti energiafelhasználás hagyományos üzemmódban: 0.94 kWh
- Ciklusonkénti energiafelhasználás légkeveréses üzemmódban: 0.69 kWh
- Sütőterek száma: 1
- Hőforrás: elektromos
- Sütőtér mérete: 71 liter

Méretek:

- Készülék méretei (ma x sz x mé): 595 mm x 594 mm x 548 mm
- Beépítési méretigény (ma x szé x mé): 585 mm - 595 mm x 560 mm - 568 mm x 550 mm
- Kérjük vegye figyelembe a beépítési rajzon feltüntetett méreteket

www.elektromarkabolt.hu

Serie 4, Beépíthető sütő, 60 x 60 cm,
Matt fekete átlátszó
HBA572EM3

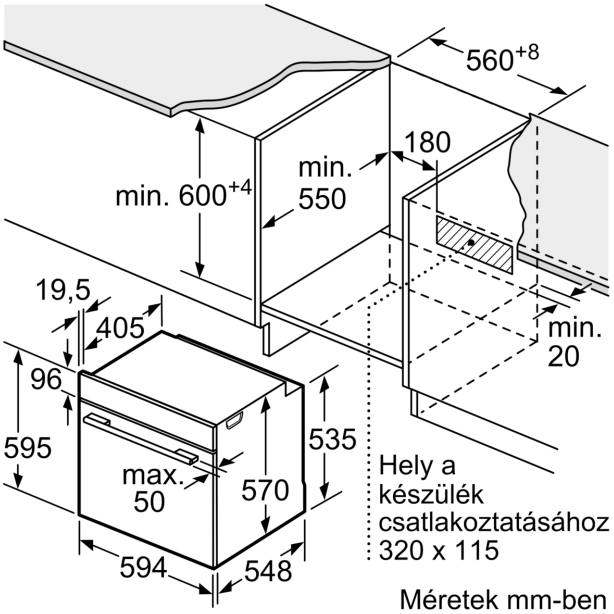

Méretek mm-ben

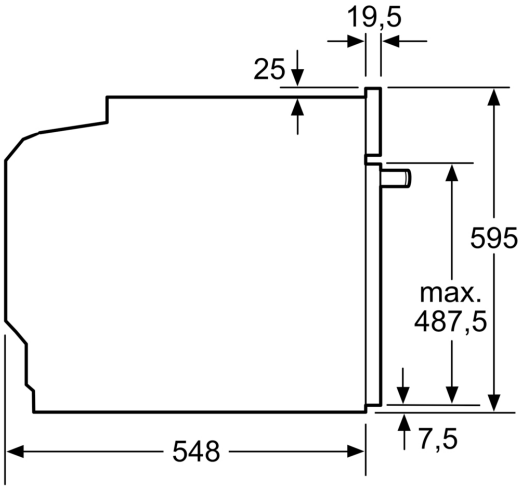

Méretek mm-ben

Méretek mm-ben

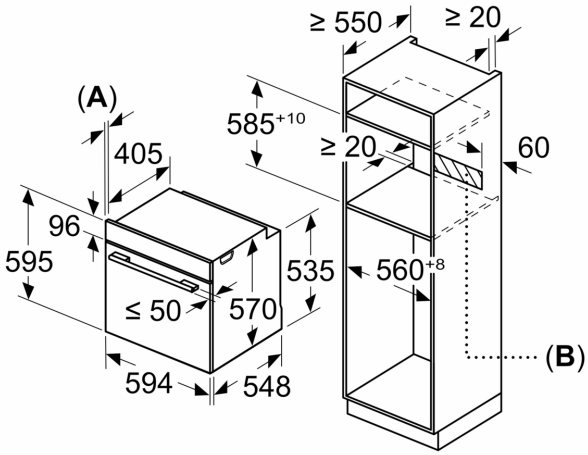

A: 19,5 mm
B: A készülék csatlakoztatásához szükséges hely 320 x 115 mm

Beépítés egy főzőfelülettel

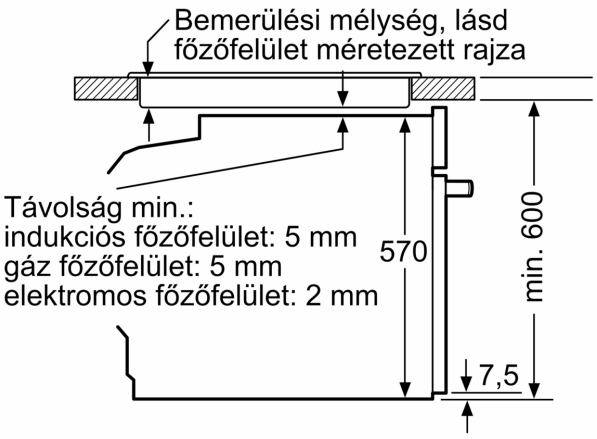

Méretek mm-ben