www.elektromarkabolt.hu

FILIO

1 609 92A G1X
(2026.04) PS

Robert Bosch Power Tools GmbH
70538 Stuttgart
GERMANY
www.bosch-pt.com

BOSCH

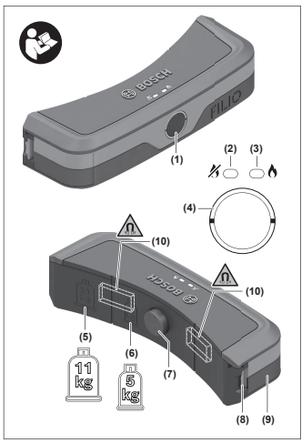

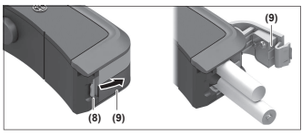

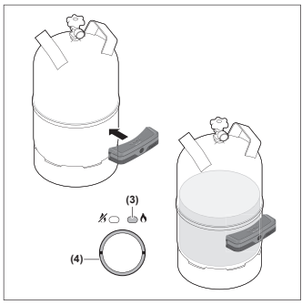

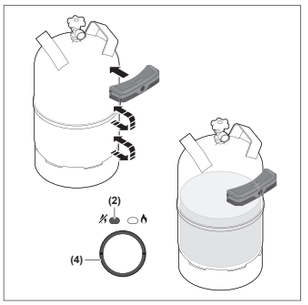

Deutsch

Sicherheitshinweise

Sämtliche Anweisungen sind zu lesen und zu beachten. Wenn das Messwerkzeug nicht entsprechend den vorliegenden Anweisungen verwendet wird, können die integrierten Schutzvorkehrungen im Messwerkzeug beeinträchtigt werden. BEWAHREN SIE DIESE ANWEISUNGEN GUT AUF.

- ▶ **Lassen Sie das Messwerkzeug nur von qualifiziertem Fachpersonal und nur mit Original-Ersatzteilen reparieren.** Damit wird sichergestellt, dass die Sicherheit des Messwerkzeuges erhalten bleibt.
- ▶ **Arbeiten Sie mit dem Messwerkzeug nicht in explosionsgefährdeter Umgebung, in der sich brennbare Flüssigkeiten, Gase oder Stäube befinden.** Im Messwerkzeug können Funken erzeugt werden, die den Staub oder die Dämpfe entzünden.
- ▶ **Bringen Sie den Magnet nicht in die Nähe von Implantaten oder sonstigen medizinischen Geräten, wie z.B. Herzschrittmacher oder Insulinpumpe.** Durch den Magnet wird ein Feld erzeugt, das die Funktion von Implantaten oder medizinischen Geräten beeinträchtigen kann.
- ▶ **Halten Sie den Magnet fern von magnetischen Datenträgern und magnetisch empfindlichen Geräten.** Durch die Wirkung des Magnets kann es zu irreversiblen Datenverlusten kommen.

Produkt- und Leistungsbeschreibung

Bestimmungsgemäßer Gebrauch

Der Gaspegeldetektor ist dafür bestimmt, den Füllstand in handelsüblichen Gasflaschen aus Stahl oder Aluminium von 5 bis 11 kg anzuzeigen.
Der Gaspegeldetektor ist nicht dafür bestimmt, den Füllstand in Gasflaschen aus Kunststoff, Gastanks oder Butangaskartuschen anzuzeigen.
Das Messwerkzeug ist zur Verwendung im Innenbereich geeignet.

Abgebildete Komponenten

Die Nummerierung der abgebildeten Komponenten bezieht sich auf die Darstellung des Messwerkzeugs auf der Grafikseite.

(1) Messtaste
(2) LED-Füllstandsanzeige: kein Gas vorhanden
(3) LED-Füllstandsanzeige: Gas vorhanden
(4) LED-Statusanzeige
(5) Kontaktfläche für Gasflaschen mit bis zu 11 kg Inhalt (270 mm–350 mm Durchmesser)
(6) Kontaktfläche für Gasflaschen mit bis zu 5 kg Inhalt (200 mm–270 mm Durchmesser)
(7) Messknopf
(8) Lasche Batteriefachdeckel
(9) Batteriefachdeckel
(10) Magnet

Technische Daten

Gaspegeldetektor	FILIO
Sachnummer	**3 603 F84 000**
Batterien	2× 1,5 V LR03 (AAA)
Betriebsdauer	ca. 4300 Messungen
Betriebstemperatur	–15 °C … +50 °C
Lagertemperatur	–20 °C … +70 °C
relative Luftfeuchtigkeit (nicht kondensierend) max.	90 %
max. Einsatzhöhe über Bezugshöhe	2000 m
Verschmutzungsgrad entsprechend IEC 61010-1	2 A)
Gewicht (ohne Batterien)	0,11 kg

A) Es tritt nur eine nicht leitfähige Verschmutzung auf, wobei jedoch gelegentlich eine vorübergehende durch Betauung verursachte Leitfähigkeit erwartet wird.

Montage

Batteriekapazität anzeigen

Die LED-Statusanzeige **(4)** zeigt beim kurzen Drücken der Messtaste **(1)** die Batteriekapazität an. Der Messknopf **(7)** darf dabei nicht eingedrückt sein.

LED-Statusanzeige (4)	Kapazität
grün	40–100 %
gelb (2×)	15–40 %
rot (3×)	0–15 %
–	0 %

Batterien einsetzen/wechseln

Für den Betrieb des Messwerkzeugs wird die Verwendung von Alkali-Mangan-Batterien empfohlen.

– Klappen Sie den Batteriefachdeckel **(9)** an der Lasche **(8)** auf.
– Setzen Sie die Batterien ein. Achten Sie dabei auf die richtige Polung entsprechend der Darstellung auf der Innenseite des Batteriefachs.

Ersetzen Sie immer alle Batterien gleichzeitig. Verwenden Sie nur Batterien eines Herstellers und mit gleicher Kapazität.

▶ **Nehmen Sie die Batterien aus dem Messwerkzeug, wenn Sie es längere Zeit nicht benutzen.** Die Batterien können bei längerer Lagerung im Messwerkzeug korrodieren.

Betrieb

Arbeitsvorbereitung

Ein genaues Messergebnis erzielen Sie mit einem sauberen Messknopf und einem sauberen Gehäuse der Gasflasche.

– Reinigen Sie den Messknopf **(7)** mit einem weichen, feuchten Tuch.
– Identifizieren Sie geeignete Messstellen an der Gasflasche. Roststellen, dicke Lackschichten, Aufkleber, starke Kratzer, Schweißnähte, Feuchtigkeit, Eis oder Deformierungen des Gehäuses beeinträchtigen das Messergebnis.

Füllstand ermitteln

Ermitteln Sie den Füllstand einer Gasflasche durch **einzelne** Messungen in unterschiedlichen Höhen.
Beginnen Sie mit der Messung im **unteren Teil** der Gasflasche.
Ziehen Sie das Messwerkzeug nicht entlang der Gasflasche. Die Schutzschicht des Messknopfs **(7)** kann beschädigt werden.

– Drücken Sie das Messwerkzeug an die Gasflasche. Die Füllstandsmessung wird automatisch durch das Eindrücken des Messknopfs **(7)** gestartet.

Die Messung dauert ca. 5 Sekunden. Nach der Messung wird das Ergebnis 3 Sekunden lang angezeigt. Danach schaltet sich das Messwerkzeug ab.

– Befindet sich das Messwerkzeug an der Gasflasche, drücken Sie zum erneuten Starten der Messung auf die Messtaste **(1)**.

	LED		
	(2)	(3)	(4)
Kontakt zur Gasflasche hergestellt; Messung läuft	–	–	gelb (2× oben, 2× unten; im Wechsel)
Gas am Messpunkt erkannt	–	grün	grün
kein Gas am Messpunkt erkannt	rot	–	rot
Messung fehlgeschlagen	rot (6×)	grün (6×)	gelb (6×)
Batterie zu schwach	–	–	rot (3×)

Wartung und Service

Wartung und Reinigung

Überprüfen Sie das Messwerkzeug vor jedem Gebrauch. Bei sichtbaren Beschädigungen oder losen Teilen im Inneren des Messwerkzeugs ist die sichere Funktion nicht mehr gewährleistet.
Lagern und transportieren Sie das Messwerkzeug nur in einem geeigneten Behältnis wie der Originalverpackung.
Senden Sie im Reparaturfall das Messwerkzeug in der Originalverpackung ein.
Halten Sie das Messwerkzeug stets sauber.
Tauchen Sie das Messwerkzeug nicht ins Wasser oder andere Flüssigkeiten.
Wischen Sie Verschmutzungen mit einem feuchten, weichen Tuch ab. Verwenden Sie keine Reinigungs- oder Lösemittel.
Beim Reinigen darf keine Flüssigkeit in das Messwerkzeug eindringen.

Kundendienst und Anwendungsberatung

Deutschland
Tel.: +49 711 400 40 480

Österreich
Tel.: (01) 797222010

Schweiz
Tel.: (044) 8471511

Den Link zu unseren Serviceadressen und zu den Garantiebedingungen finden Sie auf der letzten Seite.
Geben Sie bei allen Rückfragen und Ersatzteilbestellungen bitte unbedingt die 10-stellige Sachnummer laut Typenschild des Produkts an.

Entsorgung

Messwerkzeuge, Zubehör und Verpackungen sollen einer umweltgerechten Wiederverwertung zugeführt werden.

Werfen Sie Messwerkzeuge und Batterien nicht in den Hausmüll!

Nur für EU-Länder:

Elektrische und elektronische Geräte oder gebrauchte Akkus/Batterien, die nicht mehr brauchbar sind, müssen separat gesammelt und auf umweltgerechte Weise entsorgt werden. Nutzen Sie die ausgewiesenen Sammelsysteme. Falsche Entsorgung kann aufgrund von möglicherweise enthaltenen gefährlichen Stoffen umwelt- und gesundheitsschädlich sein.

Nur für Deutschland:

Informationen zur Rücknahme von Elektro-Altgeräten für private Haushalte
Wie im Folgenden näher beschrieben, sind bestimmte Vertreiber zur unentgeltlichen Rücknahme von Altgeräten verpflichtet.
Vertreiber mit einer Verkaufsfläche für Elektro- und Elektronikgeräte von mindestens 400 m² sowie Vertreiber von Lebensmitteln mit einer Gesamtverkaufsfläche von mindestens 800 m², die mehrmals im Kalenderjahr oder dauerhaft Elektro- und Elektronikgeräte anbieten und auf dem Markt bereitstellen, sind verpflichtet,

1. bei der Abgabe eines neuen Elektro- oder Elektronikgeräts an einen Endnutzer ein Altgerät des Endnutzers der gleichen Geräteart, das im Wesentlichen die gleichen Funktionen wie das neue Gerät erfüllt, am Ort der Abgabe oder in unmittelbarer Nähe hierzu unentgeltlich zurückzunehmen; Ort der Abgabe ist auch der private Haushalt, sofern dort durch Auslieferung die Abgabe erfolgt: In diesem Fall ist die Abholung des Altgeräts für den Endnutzer unentgeltlich; und
2. auf Verlangen des Endnutzers Altgeräte, die in keiner äußeren Abmessung größer als 25 cm sind, im Einzelhandelsgeschäft oder in unmittelbarer Nähe hierzu unentgeltlich zurückzunehmen; die Rücknahme darf nicht an den Kauf eines Elektro- oder Elektronikgerätes geknüpft werden und ist auf drei Altgeräte pro Geräteart beschränkt.

Der Vertreiber hat beim Abschluss des Kaufvertrags für das neue Elektro- oder Elektronikgerät den Endnutzer über die Möglichkeit zur unentgeltlichen Rückgabe bzw. Abholung des Altgeräts zu informieren und den Endnutzer nach seiner Absicht zu befragen, ob bei der Auslieferung des neuen Geräts ein Altgerät zurückgegeben wird.
Dies gilt auch bei Vertrieb unter Verwendung von Fernkommunikationsmitteln, wenn die Lager- und Versandflächen für Elektro- und Elektronikgeräte mindestens 400 m² betragen oder die gesamten Lager- und Versandflächen mindestens 800 m² betragen, wobei die unentgeltliche Abholung auf Elektro- und Elektronikgeräte der Kategorien 1 (Wärmeüberträger), 2 (Bildschirmgeräte) und 4 (Großgeräte mit mindestens einer äußeren Abmessung über 50 cm) beschränkt ist. Für alle übrigen Elektro- und Elektronikgeräte muss der Vertreiber geeignete Rückgabemöglichkeiten in zumutbarer Entfernung zum jeweiligen Endnutzer gewährleisten; das gilt auch für Altgeräte, die in keiner äußeren Abmessung größer als 25 cm sind, die der Endnutzer zurückgeben will, ohne ein neues Gerät zu kaufen.

English

Safety Instructions

All instructions must be read and observed. The safeguards integrated into the measuring tool may be compromised if the measuring tool is not used in accordance with these instructions. STORE THESE INSTRUCTIONS IN A SAFE PLACE.

- ▶ **Have the measuring tool repaired only by a qualified specialist using only original replacement parts.** This will ensure that the safety of the measuring tool is maintained.
- ▶ **Do not use the measuring tool in explosive atmospheres which contain flammable liquids, gases or dust.** Sparks may be produced inside the measuring tool, which can ignite dust or fumes.

Keep the magnet away from implants and other medical devices, e.g. pacemakers or insulin pumps. The magnet generates a field that can impair the function of implants and medical devices.

- ▶ **Keep the magnet away from magnetic data carriers and magnetically sensitive equipment.** The effect of the magnet can lead to irreversible data loss.

Product Description and Specifications

Intended Use

The gas level detector is designed to indicate the fill level in commercially available gas cylinders made of steel and aluminium from 5 to 11 kg.
The gas level detector is not designed to indicate the fill level in gas cylinders made of plastic, gas tanks or butane gas cartridges.
The measuring tool is suitable for indoor use.

Product Features

The numbering of the product features refers to the diagram of the measuring tool on the graphics page.

(1) Measuring button
(2) LED fill level indicator: No gas present
(3) LED fill level indicator: Gas present
(4) LED status indicator
(5) Contact surface for gas cylinders with a content of up to 11 kg (270 mm to 350 mm diameter)
(6) Contact surface for gas cylinders with a content of up to 5 kg (200 mm to 270 mm diameter)
(7) Measuring head
(8) Battery compartment cover tab
(9) Battery compartment cover
(10) Magnet

Technical Data

Gas level detector	FILIO
Article number	**3 603 F84 000**

www.elektromarkabolt.hu

Gas level detector	FILIO
Non-rechargeable batteries	2× 1.5 V LR03 (AAA)
Operating time	Approx. 4300 measurements
Operating temperature	–15 °C to +50 °C
Storage temperature	–20 °C to +70 °C
Max. relative humidity (non-condensing)	90 %
Max. altitude	2000 m
Pollution degree according to IEC 61010-1	2[A)]
Weight (without batteries)	0.11 kg

A) Only non-conductive deposits occur, whereby occasional temporary conductivity caused by condensation is expected.

Assembly

Displaying Battery Capacity

The LED status indicator **(4)** shows the battery capacity when the measuring button **(1)** is pressed briefly. The measuring head **(7)** must not be pushed in.

LED status indicator (4)	Capacity
Green	40–100 %
Yellow (2×)	15–40 %
Red (3×)	0–15 %
–	0 %

Inserting/changing the batteries

It is recommended that you use alkaline manganese batteries to operate the measuring tool.

– Open the battery compartment cover **(9)** using the tab **(8)**.
– Insert the non-rechargeable batteries. When inserting the batteries, ensure that the polarity is correct according to the illustration on the inside of the battery compartment.

Always replace all the batteries at the same time. Only use batteries from the same manufacturer and which have the same capacity.

▶ **Take the batteries out of the measuring tool when you are not using it for a prolonged period of time.** The batteries can corrode during prolonged storage in the measuring tool.

Operation

Work Preparation

You can achieve an accurate measurement result with a clean measuring head and a clean gas cylinder housing.

– Clean the measuring head **(7)** with a soft, damp cloth.
– Identify suitable measuring points on the gas cylinder. Rust spots, thick layers of paint, stickers, deep scratches, weld seams, moisture, ice or deformations of the housing will affect the measurement result.

Determining the Fill Level

Determine the fill level of a gas cylinder by taking **individual** measurements at different heights.

Start measuring at the **bottom** of the gas cylinder.

Do not drag the measuring tool along the gas cylinder. The protective coating on the measuring head **(7)** may be damaged.

– Press the measuring tool against the gas cylinder. The fill level measurement starts automatically when you push in the measuring head **(7)**.

The measurement takes approx. 5 seconds. After measuring, the result is displayed for 3 seconds. The measuring tool will then switch itself off.

– If the measuring tool is against the gas cylinder, push the measuring button **(1)** to restart the measurement.

	LED		
	(2)	(3)	(4)
Contact established with gas cylinder; measurement in progress	–	–	Yellow (2× top, 2× bottom alternately)
Gas detected at measuring point	–	Green	Green
No gas detected at measuring point	Red	–	Red
Measurement failed	Red (6×)	Green (6×)	Yellow (6×)
Battery is too weak	–	–	Red (3×)

Maintenance and Service

Maintenance and Cleaning

Check the measuring tool before each use. If the measuring tool is visibly damaged or parts have become loose inside the measuring tool, safe function can no longer be ensured.

Only store and transport the measuring tool in a suitable container, such as the original packaging.

If repairs are required, send in the measuring tool in its original packaging.

Keep the measuring tool clean at all times.

Never immerse the measuring tool in water or other liquids.

Wipe off any dirt using a damp, soft cloth. Do not use any detergents or solvents.

When cleaning the measuring tool, ensure that no liquids enter the tool.

After-Sales Service and Application Service

Great Britain
Tel. Service: (0344) 7360109

GB Importer:
Robert Bosch Ltd.
Broadwater Park
North Orbital Road
Uxbridge
UB9 5HJ

You can find the link to our service addresses and warranty conditions on the last page.

In all correspondence and spare parts orders, please always include the 10-digit article number given on the nameplate of the product.

Disposal

Measuring tools, accessories and packaging should be recycled in an environmentally friendly manner.



Do not dispose of measuring tools or batteries with household waste.

Only for EU countries and United Kingdom:

Electrical and electronic equipment or used batteries that are no longer suitable for use must be collected separately and disposed of in an environmentally friendly manner. Use the designated collection systems. Incorrect disposal may cause harmful effects on the environment and human health, due to the potential presence of hazardous substances.

Français

Consignes de sécurité



Prière de lire et de respecter l'ensemble des instructions. En cas de non-respect des présentes instructions, les fonctions de protection de l'appareil de mesure risquent d'être altérées. BIEN CONSERVER LES PRÉSENTES INSTRUCTIONS.

▶ **Ne confiez la réparation de l'appareil de mesure qu'à un réparateur qualifié utilisant uniquement des pièces de rechange d'origine.** La sécurité de l'appareil de mesure sera ainsi préservée.

▶ **Ne faites pas fonctionner l'appareil de mesure en atmosphère explosive, en présence de liquides, gaz ou poussières inflammables.** L'appareil de mesure peut produire des étincelles susceptibles d'enflammer les poussières ou les vapeurs.



N'approchez pas l'aimant de personnes porteuses d'implants chirurgicaux ou d'autres dispositifs médicaux (stimulateurs cardiaques, pompe à insuline, etc.). L'aimant génère un champ magnétique susceptible d'altérer le fonctionnement des implants chirurgicaux et dispositifs médicaux.

▶ **N'approchez pas l'aimant de supports de données magnétiques ou d'appareils sensibles aux champs magnétiques.** L'aimant peut provoquer des pertes de données irréversibles.

Description des prestations et du produit

Utilisation conforme

Le détecteur de gaz est destiné à indiquer le niveau de remplissage des bouteilles de gaz en acier ou en aluminium de 5 à 11 kg disponibles dans le commerce.

Le détecteur de gaz n'est pas conçu pour indiquer le niveau de remplissage des bouteilles de gaz en plastique, des réservoirs de gaz ou des cartouches de gaz butane.

L'appareil de mesure est approprié pour une utilisation en intérieur.

Éléments constitutifs

La numérotation des éléments de l'appareil se réfère à la représentation de l'appareil de mesure sur la page graphique.

(1) Touche de mesure
(2) Indicateur de niveau LED : pas de gaz disponible
(3) Indicateur de niveau LED : gaz disponible
(4) Indicateur d'état LED
(5) Surface de contact pour les bouteilles de gaz d'une contenance maximale de 11 kg (diamètre 270 mm–350 mm)
(6) Surface de contact pour les bouteilles de gaz d'une contenance maximale de 5 kg (diamètre 200 mm–270 mm)
(7) Bouton de mesure
(8) Languette du cache-piles
(9) Cache-piles
(10) Aimant

Caractéristiques techniques

Détecteur de gaz	FILIO
Référence	**3 603 F84 000**
Piles	2× 1,5 V LR03 (AAA)
Autonomie	env. 4300 mesures
Température de fonctionnement	–15 °C … +50 °C
Températures de stockage	–20 °C … +70 °C
Humidité relative (sans condensation) max.	90 %
Hauteur d'utilisation max. par rapport au niveau de référence	2 000 m
Degré d'encrassement selon CEI 61010-1	2[A)]
Poids (sans piles)	0,11 kg

A) N'est conçu que pour les salissures/saletés non conductrices mais supporte occasionnellement la conductivité due aux phénomènes de condensation.

Montage

Afficher l'autonomie

L'indicateur d'état LED **(4)** indique la capacité de la batterie si l'on appuie brièvement sur la touche de mesure **(1)**. Le bouton de mesure **(7)** ne doit pas être enfoncé.

Indicateur d'état LED (4)	Capacité
Vert	40–100 %
Jaune (2x)	15–40 %
Rouge (3x)	0–15 %
–	0 %

Mise en place/remplacement des piles

Il est recommandé d'utiliser des piles alcalines au manganèse.

– Ouvrez le cache-piles **(9)** à l'aide de la languette **(8)**.
– Insérez les piles. Respectez ce faisant la polarité indiquée sur le graphique qui se trouve à l'intérieur du compartiment à piles.

Remplacez toujours toutes les piles en même temps. N'utilisez que des piles de la même marque et de même capacité.

▶ **Sortez les piles de l'appareil de mesure si vous savez que l'appareil de mesure ne va pas être utilisé pendant une période prolongée.** En cas de stockage prolongé, les piles peuvent se corroder dans l'appareil de mesure.

Mise en marche

Préparation du travail

Pour obtenir un résultat de mesure précis, veillez à ce que le bouton de mesure et le boîtier de la bouteille de gaz soient propres.

– Nettoyez le bouton de mesure **(7)** à l'aide d'un chiffon doux et humide.
– Identifiez les points de mesure adaptés sur la bouteille de gaz. Les traces de rouille, les couches de peinture épaisses, les autocollants, les rayures marquées, les soudures, l'humidité, la glace ou les déformations du boîtier altèrent le résultat de la mesure.

Déterminer le niveau de remplissage

Déterminez le niveau de remplissage d'une bouteille de gaz en effectuant **différentes** mesures à différentes hauteurs.

Démarrez la mesure dans la **partie inférieure** de la bouteille de gaz.

Ne tirez pas l'appareil de mesure le long de la bouteille de gaz. La couche protectrice du bouton de mesure **(7)** peut être endommagée.

– Appuyez l'appareil de mesure contre la bouteille de gaz.
La mesure du niveau de remplissage est automatiquement démarrée en appuyant sur le bouton de mesure **(7)**.

La mesure dure environ 5 secondes. Après la mesure, le résultat est affiché pendant 3 secondes. L'appareil de mesure s'arrête ensuite.

– Si l'appareil de mesure se trouve sur la bouteille de gaz, appuyez sur la touche de mesure **(1)** pour redémarrer la mesure.

	LED		
	(2)	(3)	(4)
Contact établi avec la bouteille de gaz ; la mesure est en cours	–	–	Jaune (2× en haut, 2× en bas ; en alternance)
Présence de gaz détectée au point de mesure	–	Vert	Vert
Pas de gaz identifié sur le point de mesure	Rouge	–	Rouge
Échec de la mesure	Rouge (6×)	Vert (6×)	Jaune (6×)
Batterie trop faible	–	–	Rouge (3×)

Entretien et Service après-vente

Nettoyage et entretien

Contrôlez l'appareil de mesure avant chaque utilisation. En cas de dommages externes visibles ou d'éléments mobiles à l'intérieur, le bon fonctionnement de l'appareil de mesure ne peut plus être garanti.

Ne transportez et ne rangez l'appareil de mesure que dans un contenant approprié, par ex. dans son emballage d'origine.

Si l'appareil de mesure a besoin d'être réparé, renvoyez-le dans son emballage d'origine.

Maintenez l'appareil de mesure propre.

N'immergez jamais l'appareil de mesure dans de l'eau ou dans d'autres liquides.

Nettoyez l'appareil à l'aide d'un chiffon doux et humide. N'utilisez pas de détergents ou de solvants.

Lors du nettoyage, aucun liquide ne doit pénétrer dans l'appareil de mesure.

Service Après-Vente et Assistance

France
Tel. : 09 70 82 12 99 (Numéro non surtaxé au prix d'un appel local)

Vous trouverez le lien vers les conditions de garantie et les adresses du service après-vente à la dernière page.

Pour toute demande de renseignement ou toute commande de pièces de rechange, précisez impérativement la référence à 10 chiffres figurant sur l'étiquette signalétique du produit.

Élimination des déchets

Prière de rapporter les instruments de mesure, leurs accessoires et les emballages dans un Centre de recyclage respectueux de l'environnement.



Ne jetez pas les appareils de mesure et les piles avec des ordures ménagères !

Seulement pour les pays de l'UE :

Les appareils ou outils électriques et électroniques devenus hors d'usage ou les batteries/piles usagées doivent être mis de côté séparément et éliminés de façon respectueuse pour l'environnement. Utilisez les systèmes de collecte indiqués. Une mise au rebut incorrecte peut être néfaste pour l'environnement et la santé en raison des substances dangereuses pouvant être présentes dans les déchets d'équipements électriques et électroniques.

Valable uniquement pour la France :



Español

Indicaciones de seguridad



Lea y observe todas las instrucciones. Si el aparato de medición no se utiliza según las presentes instrucciones, pueden menoscabarse las medidas de seguridad integradas en el aparato de medición. GUARDE BIEN ESTAS INSTRUCCIONES.

▶ **Sólo deje reparar el aparato de medición por personal técnico calificado y sólo con repuestos originales.** Solamente así se mantiene la seguridad del aparato de medición.

▶ **No trabaje con el aparato de medición en un entorno potencialmente explosivo, en el que se encuentran líquidos, gases o polvos inflamables.** El aparato de medición puede producir chispas e inflamar los materiales en polvo o vapores.



No coloque el imán cerca de implantes y otros dispositivos médicos, como p. ej. marcapasos o bomba de insulina. El imán genera un campo, que puede afectar el funcionamiento de los implantes o de los dispositivos médicos.

▶ **Mantenga el imán lejos de soportes de datos magnéticos y dispositivos magnéticamente sensibles.** Por el efecto del imán pueden generarse pérdidas de datos irreversibles.

Descripción del producto y servicio

Utilización reglamentaria

El detector de nivel de gas está diseñado para indicar el nivel de llenado de bombonas convencionales de acero o aluminio de 5 a 11 kg.

El detector de nivel de gas no está diseñado para indicar el nivel de llenado de bombonas de plástico, depósitos de gas o cartuchos de gas butano.

El aparato de medición es apto para su uso en el interior.

Componentes representados

La numeración de los componentes está referida a la imagen del aparato de medición en la página ilustrada.

(1) Tecla de medición
(2) Testigo LED de nivel de llenado: sin gas
(3) Testigo LED de nivel de llenado: con gas
(4) Testigo LED de estado

www.elektromarkabolt.hu

(5) Superficie de contacto para bombonas con hasta 11 kg de contenido (270 mm–350 mm de diámetro)

(6) Superficie de contacto para bombonas con hasta 5 kg de contenido (200 mm–270 mm de diámetro)

(7) Botón de medición

(8) Lengüeta de la tapa del compartimento de las pilas

(9) Tapa del compartimento de las pilas

(10) Imán

Datos técnicos

Detector de nivel de gas	FILIO
Número de artículo	**3 603 F84 000**
Pilas	2× 1,5 V LR03 (AAA)
Tiempo de funcionamiento	aprox. 4300 mediciones
Temperatura de servicio	–15 °C ... +50 °C
Temperatura de almacenamiento	–20 °C ... +70 °C
Humedad relativa máx. (sin condensación)	90 %
Máx. altura de uso por encima de la altura de referencia	2000 m
Grado de contaminación según IEC 61010-1	2[A)]
Peso (sin pilas)	0,11 kg

A) Sólo se produce un ensuciamiento no conductor, sin embargo ocasionalmente se espera una conductividad temporal causada por la condensación.

Montaje

Mostrar capacidad de las pilas

El testigo LED de estado **(4)** muestra la capacidad de las pilas al pulsar brevemente la tecla de medición **(1)**. El botón de medición **(7)** no debe estar pulsado.

Testigo LED de estado (4)	Capacidad
Verde	40–100 %
Amarillo (2×)	15–40 %
Rojo (3×)	0–15 %
–	0 %

Colocar/cambiar las pilas

Para el funcionamiento de la herramienta de medición se recomiendan pilas alcalinas de manganeso.

– Abra la tapa del compartimento de las pilas **(9)** por la lengüeta **(8)**.

– Coloque las pilas. Para ello, tenga en cuenta la polaridad correcta conforme a la representación en el lado interior del compartimento de las pilas.

Reemplace siempre simultáneamente todas las pilas. Utilice sólo pilas de un fabricante y con igual capacidad.

▶ **Retire las pilas del aparato de medición, si no va a utilizarlo durante un periodo de tiempo prolongado.** Las pilas pueden corroerse si se almacena en el aparato de medición durante un periodo de tiempo prolongado.

Operación

Preparación del trabajo

Para obtener un resultado de medición preciso, es necesario que el botón de medición y la carcasa de la bombona estén limpios.

– Limpie el botón de medición **(7)** con un paño suave y húmedo.

– Identifique los puntos de medición adecuados en la bombona. Las zonas oxidadas, las capas gruesas de pintura, las pegatinas, los arañazos profundos, las soldaduras, la humedad, el hielo o las deformaciones de la carcasa afectan al resultado de la medición.

Determinar el nivel de llenado

Determine el nivel de llenado de una bombona mediante mediciones **individuales** a diferentes alturas.

Comience con la medición en la **parte inferior** de la bombona.

No arrastre el instrumento de medición a lo largo de la bombona. La capa protectora del botón de medición **(7)** podría dañarse.

– Presione el instrumento de medición contra la bombona.
La medición del nivel de llenado se inicia automáticamente al presionar el botón de medición **(7)**.

La medición dura aprox. 5 segundos. Tras la medición, el resultado se muestra durante 3 segundos. A continuación, se desconecta el instrumento de medición.

– Si el instrumento de medición se encuentra en la bombona, pulse la tecla de medición **(1)** para reiniciar la medición.

	Luz LED		
	(2)	(3)	(4)
Se ha establecido contacto con la bombona; medición en curso	–	–	Amarillo (2× arriba, 2× abajo; alternando)
Se ha detectado gas en el punto de medición	–	Verde	Verde
No se detecta gas en el punto de medición	Rojo	–	Rojo
Medición fallida	Rojo (6×)	Verde (6×)	Amarillo (6×)
Batería insuficiente	–	–	Rojo (3×)

Mantenimiento y servicio

Mantenimiento y limpieza

Examine el aparato de medición antes de cada uso. En caso de daños visibles o piezas sueltas dentro del aparato de medición, ya no está garantiza la función segura.

Almacene y transporte el aparato de medición solamente en un recipiente adecuado como el embalaje original.

En el caso de reparación, envíe el aparato de medición en el embalaje original.

Mantenga limpio siempre el aparato de medición.

No sumerja el aparato de medición en agua ni en otros líquidos.

Limpiar el aparato con un paño húmedo y suave. No utilice ningún detergente o disolvente.

Evitar la penetración de líquidos al limpiar el aparato de medición.

Servicio técnico y atención al cliente

España

Tel. Asesoramiento al cliente: 902 531 553

El enlace a nuestras direcciones de servicio y condiciones de garantía se encuentra en la última página.

Para cualquier consulta o pedido de piezas de repuesto es imprescindible indicar el nº de artículo de 10 dígitos que figura en la placa de características del producto.

Eliminación

Recomendamos que los aparatos de medición, los accesorios y los embalajes sean sometidos a un proceso de recuperación que respete el medio ambiente.



¡No arroje los aparatos de medición y las pilas a la basura!

Sólo para los países de la UE:

Los aparatos eléctricos y electrónicos o pilas/baterías usadas que ya no se puedan utilizar deben recogerse por separado y eliminarse de forma respetuosa con el medio ambiente. Utilice los sistemas de recogida indicados. Una eliminación incorrecta puede ser perjudicial para el medio ambiente y la salud debido a las sustancias peligrosas que puedan contener.



El símbolo es solamente válido, si también se encuentra sobre la placa de características del producto/fabricado.

Português

Instruções de segurança



Devem ser lidas e respeitadas todas as instruções. Se o instrumento de medição não for utilizado em conformidade com as presentes instruções, as proteções integradas no instrumento de medição podem ser afetadas. CONSERVE BEM ESTAS INSTRUÇÕES.

▶ **Só permita que o instrumento de medição seja consertado por pessoal especializado e qualificado e só com peças de reposição originais.** Desta forma é assegurada a segurança do instrumento de medição.

▶ **Não trabalhe com o instrumento de medição em áreas com risco de explosão, onde se encontram líquidos, gases ou pó inflamáveis.** No instrumento de medição podem ser produzidas faíscas, que podem inflamar pós ou vapores.



Não coloque o íman perto de implantes ou outros dispositivos médicos, como p. ex. pacemaker ou bomba de insulina. O íman cria um campo que pode influenciar o funcionamento de implantes ou dispositivos médicos.

▶ **Mantenha o íman afastado de suportes de dados magnéticos e de aparelhos magneticamente sensíveis.** O efeito do íman pode causar perdas de dados irreversíveis.

Descrição do produto e do serviço

Utilização adequada

O detetor de nível de gás destina-se a indicar o nível de enchimento em recipientes de gás convencionais de aço ou alumínio de 5 a 11 kg.

O detetor de nível de gás não se destina a indicar o nível de enchimento em recipientes de gás de plástico, tanques de gás ou cartuchos de gás butano.

O instrumento de medição é apropriado para a utilização em áreas interiores.

Componentes ilustrados

A numeração dos componentes ilustrados refere-se à apresentação do instrumento de medição na página de esquemas.

(1) Tecla de medição

(2) Indicador LED de nível de enchimento: sem gás presente

(3) Indicador LED de nível de enchimento: com gás presente

(4) Indicador de estado LED

(5) Superfície de contacto para recipientes de gás até 11 kg de conteúdo (270 mm–350 mm de diâmetro)

(6) Superfície de contacto para recipientes de gás até 5 kg de conteúdo (200 mm–270 mm de diâmetro)

(7) Botão de medição

(8) Patilha da tampa do compartimento das pilhas

(9) Tampa do compartimento das pilhas

(10) Íman

Dados técnicos

Detetor de nível de gás	FILIO
Número de produto	**3 603 F84 000**
Pilhas	2× 1,5 V LR03 (AAA)
Tempo de autonomia	aprox. 4300 medições
Temperatura operacional	–15 °C ... +50 °C
Temperatura de armazenamento	–20 °C ... +70 °C
Humidade relativa do ar (sem condensação) máx.	90%
Altura máx. de utilização acima da altura de referência	2000 m
Grau de sujidade de acordo com a IEC 61010-1	2[A)]
Peso (sem pilhas)	0,11 kg

A) Só surge sujidade não condutora, mas ocasionalmente é esperada uma condutividade temporária causada por condensação.

Montagem

Indicar capacidade das pilhas

O indicador de estado LED **(4)** indica a capacidade das pilhas premindo brevemente o botão de medição **(1)**. O botão de medição **(7)** não pode estar totalmente pressionado.

Indicador de estado LED (4)	Capacidade
Verde	40–100 %
Amarelo (2×)	15–40 %
Vermelho (3×)	0–15 %
–	0 %

Colocar/trocar pilhas

Para a operação do instrumento de medição, é recomendável utilizar pilhas de mangano alcalino.

– Abra a tampa do compartimento das pilhas **(9)** na patilha **(8)**.

– Insira as pilhas. Tenha atenção à polaridade correta de acordo com a representação no interior do compartimento das pilhas.

Substitua sempre todas as pilhas em simultâneo. Utilize apenas pilhas de um fabricante e com a mesma capacidade.

▶ **Retire as pilhas do instrumento de medição se não forem utilizadas durante longos períodos.** As pilhas podem ficar corroídas se forem armazenadas durante muito tempo no instrumento de medição.

Funcionamento

Preparação para o trabalho

Obterá um resultado de medição preciso com um botão de medição limpo e um compartimento do recipiente de gás limpo.

– Limpe o botão de medição **(7)** com um pano macio e húmido.

– Identifique pontos de medição adequados no recipiente de gás. Pontos de ferrugem, camadas espessas de tinta, adesivos, arranhões profundos, costuras de solda, humidade, gelo ou deformações da carcaça prejudicam o resultado da medição.

Determinar o nível de enchimento

Determine o nível de enchimento de um recipiente de gás através de medições **individuais** em alturas diferentes. Comece com a medição na **parte inferior** do recipiente de gás.

Não arraste o instrumento de medição ao longo do recipiente de gás. A camada protetora do botão de medição **(7)** pode ser danificada.

– Pressione o instrumento de medição no recipiente de gás.
A medição do nível de enchimento é iniciada automaticamente ao pressionar o botão de medição **(7)**.

A medição dura acerca de 5 segundos. O resultado é exibido por 3 segundos após a medição. A seguir, o instrumento de medição desliga-se.

– Quando o instrumento de medição estiver encostado ao recipiente de gás, pressione o botão de medição **(1)** para reiniciar a medição.

	LED		
	(2)	(3)	(4)
Contacto estabelecido com o recipiente de gás; medição em curso	–	–	Amarelo (2× em cima, 2× em baixo; alternadamente)
Gás detetado no ponto de medição	–	Verde	Verde
Nenhum gás detetado no ponto de medição	Vermelho	–	Vermelho
Medição falhou	Vermelho (6×)	Verde (6×)	Amarelo (6×)
Pilhas muito fracas	–	–	Vermelho (3×)

Manutenção e assistência técnica

Manutenção e limpeza

Controlar o instrumento de medição antes de cada utilização. No caso de danos visíveis ou peças soltas no interior do seu instrumento de medição, deixa de estar garantido um funcionamento seguro.

Armazene e transporte o instrumento de medição apenas num recipiente adequado, como a embalagem original.

Envie o instrumento de medição em caso de reparação na embalagem original.

Manter o instrumento de medição sempre limpo.

Não mergulhar o instrumento de medição na água ou em outros líquidos.

Limpar sujidades com um pano húmido e macio. Não utilize detergentes ou solventes.

Durante a limpeza não deve penetrar nenhum líquido no instrumento de medição.

Serviço pós-venda e consultoria de aplicação

Portugal

Tel.: 21 8500000

Na última página encontra o link para os nossos endereços de assistência técnica e para as condições da garantia.

Indique para todas as questões e encomendas de peças sobressalentes a referência de 10 dígitos de acordo com a placa de caraterísticas do produto.

Eliminação

Os instrumentos de medição, acessórios e embalagens devem ser enviados a uma reciclagem ecológica de matéria-prima.



Não deite o instrumento de medição e as pilhas no lixo doméstico!

Apenas para países da UE:

Os equipamentos elétricos e eletrónicos ou baterias/pilhas que já não são utilizáveis devem ser recolhidos separadamente e eliminados de forma ecologicamente correta. Utilize os sistemas de recolha designados para o efeito. Uma eliminação incorreta pode ser prejudicial ao meio ambiente e à saúde devido às substâncias potencialmente perigosas que contém.

Italiano

Avvertenze di sicurezza



Leggere e osservare tutte le avvertenze e le istruzioni. Se lo strumento di misura non viene utilizzato conformemente alle presenti istruzioni, ciò può pregiudicare i dispositivi di protezione integrati nello strumento stesso. CONSERVARE CON CURA LE PRESENTI ISTRUZIONI.

▶ **Far riparare lo strumento di misura solamente da personale tecnico specializzato e soltanto utilizzando pezzi di ricambio originali.** In tale maniera potrà essere salvaguardata la sicurezza dello strumento di misura.

▶ **Non lavorare con lo strumento di misura in ambienti a rischio di esplosione in cui siano presenti liquidi, gas o polveri infiammabili.** Nello strumento di misura possono prodursi scintille che incendiano la polvere o i vapori.



Non portare il magnete in prossimità di impianti o altri dispositivi medicali, come ad esempio pacemaker o microinfusori. Il magnete genera un campo che potrebbe compromettere il funzionamento di impianti o dispositivi medicali.

▶ **Mantenere il magnete a distanza da supporti dati magnetici e da dispositivi sensibili ai campi magnetici.** Il campo generato dal magnete può comportare perdite irreversibili di dati.

www.elektromarkabolt.hu

Descrizione del prodotto e dei servizi forniti

Utilizzo conforme

Il rilevatore di livello di gas è concepito per visualizzare il livello di riempimento in comuni bombole di acciaio o alluminio da 5-11 kg.
Il rilevatore di livello di gas non è concepito per visualizzare il livello di riempimento in bombole di plastica, serbatoi per il gas o cartucce di gas butano.
Lo strumento di misura è adatto per l'impiego in ambienti interni.

Componenti illustrati

La numerazione dei componenti si riferisce all'illustrazione dello strumento di misura che si trova sulla pagina con la rappresentazione grafica.

(1) Tasto di misurazione
(2) Indicatore del livello di riempimento a LED: gas assente
(3) Indicatore del livello di riempimento a LED: gas presente
(4) Indicatore di stato a LED
(5) Superficie di contatto per bombole con un contenuto massimo di 11 kg (diametro di 270 mm–350 mm)
(6) Superficie di contatto per bombole con un contenuto massimo di 5 kg (diametro di 200 mm–270 mm)
(7) Pulsante di misurazione
(8) Linguetta del coperchio vano pile
(9) Coperchio vano pile
(10) Magnete

Dati tecnici

Rilevatore di livello di gas	FILIO
Codice prodotto	**3 603 F84 000**
Pile	2× 1,5 V LR03 (AAA)
Durata della carica	Circa 4300 misurazioni
Temperatura di esercizio	–15 °C ... +50 °C
Temperatura di magazzinaggio	–20 °C ... +70 °C
Umidità relativa dell'aria (senza formazione di condensa) max.	90%
Altitudine d'impiego max. sul livello del mare	2000 m
Grado di contaminazione secondo IEC 61010-1	2[A)]
Peso (senza pile)	0,11 kg

A) Presenza esclusivamente di contaminazioni non conduttive, ma che, in alcune occasioni, possono essere rese temporaneamente conduttive dalla condensa.

Montaggio

Visualizzazione della capacità delle pile

L'indicatore di stato a LED **(4)**, dopo aver premuto per breve tempo il tasto di misurazione **(1)**, mostra la capacità delle pile. Durante tale operazione, il pulsante di misurazione **(7)** non deve essere premuto.

Indicatore di stato a LED (4)	Capacità
Verde	40–100%
Giallo (2×)	15–40%
Rosso (3×)	0–15%
–	0%

Introduzione/sostituzione delle pile

Per l'impiego dello strumento di misura si raccomanda di utilizzare pile alcaline al manganese.

– Aprire il coperchio vano pile **(9)** dalla linguetta **(8)**.
– Inserire le pile. Prestare attenzione alla corretta polarizzazione, conformemente all'illustrazione riportata sul lato interno del vano pile.

Sostituire sempre tutte le pile contemporaneamente. Utilizzare esclusivamente pile dello stesso produttore e con la stessa capacità.

▶ **Se lo strumento di misura non viene impiegato per lunghi periodi, rimuovere le pile dallo strumento stesso.** Se lasciate a lungo all'interno dello strumento di misura, le pile potrebbero corrodersi.

Uso

Azioni preliminari

È possibile ottenere risultati di misurazione precisi se il pulsante di misurazione e l'involucro della bombola sono puliti.

– Pulire il pulsante di misurazione **(7)** con un panno morbido e inumidito.
– Identificare punti di misurazione appropriati sulla bombola. Punti in cui sono presenti tracce di ruggine, strati spessi di vernice, adesivi, graffi profondi, cordoni di saldatura, umidità, ghiaccio o deformazioni dell'involucro compromettono il risultato di misurazione.

Determinazione del livello di riempimento

Determinare il livello di riempimento di una bombola eseguendo **singole** misurazioni a diverse altezze.
Iniziare misurando nella **parte inferiore** della bombola.
Non spostare lo strumento di misura lungo la bombola. In questo modo, si rischia di danneggiare lo strato protettivo del pulsante di misurazione **(7)**.

– Premere lo strumento di misura contro la bombola. La misurazione del livello di riempimento verrà avviata automaticamente una volta premuto il pulsante di misurazione **(7)**.

La misurazione richiederà circa 5 secondi. Dopo la misurazione, il risultato verrà visualizzato per 3 secondi. Successivamente, lo strumento di misura si spegnerà.

– Se lo strumento di misura si trova sulla bombola, premere il tasto di misurazione **(1)** per riavviare la misurazione.

	LED		
	(2)	(3)	(4)
Contatto con la bombola realizzato; misurazione in corso	–	–	Giallo (2× sopra, 2× sotto; in alternanza)
È stato rilevato gas nel punto di misurazione	–	Verde	Verde
Non è stato rilevato gas nel punto di misurazione	Rosso	–	Rosso
Misurazione non riuscita	Rosso (6×)	Verde (6×)	Giallo (6×)
Pila quasi scarica	–	–	Rosso (3×)

Manutenzione ed assistenza

Manutenzione e pulizia

Controllare lo strumento di misura prima di ogni utilizzo. In caso di danni visibili o di parti distaccate all'interno dello strumento di misura, la sicurezza di funzionamento non sarà più garantita.
Conservare e trasportare lo strumento di misura esclusivamente in un contenitore idoneo, quale ad es. la confezione originale.
Qualora occorra farlo riparare, inviare lo strumento di misura nel suo imballo originale.
Avere cura di tenere lo strumento di misura sempre pulito.
Non immergere in alcun caso lo strumento di misura in acqua, né in alcun altro liquido.
Pulire eventuali impurità utilizzando un panno morbido inumidito. Non utilizzare detergenti, né solventi.
Durante la pulizia non deve penetrare alcun liquido nello strumento di misura.

Assistenza clienti e consulenza impieghi

Italia
Tel.: (02) 3696 2314
Il link ai nostri indirizzi di assistenza e alle condizioni di garanzia è riportato all'ultima pagina.
In caso di richieste o di ordinazione di pezzi di ricambio, comunicare sempre il codice prodotto a 10 cifre riportato sulla targhetta di fabbricazione dell'elettroutensile.

Smaltimento

Strumenti di misura, accessori e confezioni non più utilizzabili andranno avviati ad un riciclaggio rispettoso dell'ambiente.



Non gettare gli strumenti di misura, né le pile, nei rifiuti domestici.

Solo per i Paesi UE:

I dispositivi elettrici ed elettronici o le batterie/pile usate non più utilizzabili devono essere sottoposti/e a raccolta differenziata e smaltiti nel rispetto dell'ambiente. Utilizzare gli appositi sistemi di raccolta. A causa delle sostanze pericolose eventualmente contenute al loro interno, uno smaltimento non appropriato rischia di provocare danni all'ambiente e alla salute.

Nederlands

Veiligheidsaanwijzingen



Alle aanwijzingen moeten gelezen en in acht genomen worden. Wanneer het meetgereedschap niet volgens de beschikbare aanwijzingen gebruikt wordt, kunnen de geïntegreerde veiligheidsvoorzieningen in het meetgereedschap belemmerd worden. BEWAAR DEZE AANWIJZINGEN ZORGVULDIG.

▶ **Laat het meetgereedschap alleen repareren door gekwalificeerd geschoold personeel en alleen met originele vervangingsonderdelen.** Daarmee wordt gewaarborgd dat de veiligheid van het meetgereedschap in stand blijft.

▶ **Werk met het meetgereedschap niet in een omgeving waar ontploffingsgevaar heerst en zich brandbare vloeistoffen, brandbare gassen of brandbaar stof bevinden.** In het meetgereedschap kunnen vonken ontstaan die het stof of de dampen tot ontsteking brengen.



Houd de magneet uit de buurt van implantaten en andere medische apparaten, zoals pacemakers en insulinepompen. Door de magneet wordt een veld opgewekt dat de werking van implantaten en medische apparaten kan verstoren.

▶ **Houd de magneet uit de buurt van magnetische gegevensdragers en magnetisch gevoelige apparatuur.** Door de werking van de magneet kan er onherstelbaar gegevensverlies optreden.

Beschrijving van product en werking

Beoogd gebruik

De gasniveaumeter is bestemd voor het aangeven van het vulniveau in gangbare gasflessen van staal of aluminium van 5 tot 11 kg.
De gasniveaumeter is niet bestemd voor het aangeven van het vulniveau in gasflessen van kunststof, gastanks of butaangaspatronen.
Het meetgereedschap is geschikt voor gebruik binnenshuis.

Afgebeelde componenten

De componenten zijn genummerd zoals op de afbeelding van het meetgereedschap op de pagina met afbeeldingen.

(1) Meettoets
(2) Led niveau-aanduiding: geen gas aanwezig
(3) Led niveau-aanduiding: gas aanwezig
(4) Led statusaanduiding
(5) Contactvlak voor gasflessen met een inhoud van max. 11 kg (diameter 270 mm–350 mm)
(6) Contactvlak voor gasflessen met een inhoud van max. 5 kg (diameter 200 mm–270 mm)
(7) Meetknop
(8) Lipje batterijvakdeksel
(9) Batterijvakdeksel
(10) Magneet

Technische gegevens

Gasniveaumeter	FILIO
Productnummer	**3 603 F84 000**
Batterijen	2 × 1,5 V LR03 (AAA)
Gebruiksduur	Ca. 4300 metingen
Gebruikstemperatuur	–15 °C ... +50 °C
Opslagtemperatuur	–20 °C ... +70 °C
Relatieve luchtvochtigheid (niet condenserend) max.	90 %
Max. gebruikshoogte boven referentiehoogte	2000 m
Vervuilingsgraad volgens IEC 61010-1	2[A)]
Gewicht (zonder batterijen)	0,11 kg

A) Er ontstaat slechts een niet geleidende vervuiling, waarbij echter soms een tijdelijke geleidbaarheid wort verwacht door bedauwing.

Montage

Batterijcapaciteit aangeven

De led statusaanduiding **(4)** geeft bij kort indrukken van de meettoets **(1)** de batterijcapaciteit aan. De meetknop **(7)** mag daarbij niet ingedrukt zijn.

Led statusaanduiding (4)	Capaciteit
Groen	40–100 %
Geel (2 ×)	15–40 %
Rood (3 ×)	0–15 %
–	0 %

Batterijen plaatsen/verwisselen

Voor het gebruik van het meetgereedschap wordt het gebruik van alkali-mangaanbatterijen aanbevolen.

– Klap het batterijvakdeksel **(9)** met het lipje **(8)** open.
– Plaats de batterijen. Let er hierbij op dat de polen juist worden geplaatst volgens de afbeelding op de binnenkant van het batterijvak.

Vervang altijd alle batterijen tegelijk. Gebruik alleen batterijen van één fabrikant en met dezelfde capaciteit.

▶ **Haal de batterijen uit het meetgereedschap, wanneer u dit langere tijd niet gebruikt.** De batterijen kunnen bij een langere opslagduur in het meetgereedschap gaan corroderen.

Gebruik

Voorbereiding van de werkzaamheden

Een nauwkeurig meetresultaat verkrijgt u met een schone meetknop en een schone behuizing van de gasfles.

– Reinig de meetknop **(7)** met een zachte, vochtige doek.
– Stel geschikte meetpunten op de gasfles vast. Roestplekken, dikke laklagen, stickers, sterke krassen, lasnaden, vocht, ijs of vervormingen van de behuizing hebben een nadelige invloed op het meetresultaat.

Niveau bepalen

Bepaal het vulniveau van een gasfles door **afzonderlijke** metingen op verschillende hoogtes.
Begin met de meting in het **onderste gedeelte** van de gasfles.
Sleep het meetgereedschap niet langs de gasfles. De beschermingslaag van de meetknop **(7)** kan worden beschadigd.

– Duw het meetgereedschap tegen de gasfles. De niveaumeting wordt automatisch gestart door het indrukken van de meetknop **(7)**.

De meting duurt ca. 5 seconden. Na de meting wordt het resultaat 3 seconden lang aangegeven. Daarna wordt het meetgereedschap uitgeschakeld.

– Als het meetgereedschap zich tegen de gasfles bevindt, drukt u voor het opnieuw starten van de meting op de meettoets **(1)**.

	Led		
	(2)	(3)	(4)
Contact met de gasfles tot stand gebracht; meting bezig	–	–	Geel (2 × boven, 2 × onder; afwisselend)
Gas op het meetpunt herkend	–	Groen	Groen
Geen gas op het meetpunt herkend	Rood	–	Rood
Meting mislukt	Rood (6 ×)	Groen (6 ×)	Geel (6 ×)
Batterij te zwak	–	–	Rood (3 ×)

Onderhoud en service

Onderhoud en reiniging

Controleer het meetgereedschap altijd voor het gebruik. Bij zichtbare beschadigingen of losse delen binnenin het meetgereedschap is de veilige werking niet meer gewaarborgd.
Bewaar en transporteer het meetgereedschap alleen in een geschikte houder zoals de originele verpakking.
Stuur het meetgereedschap voor reparatie in de originele verpakking op.
Houd het meetgereedschap altijd schoon.
Dompel het meetgereedschap niet in water of andere vloeistoffen.
Verwijder vuil met een vochtige, zachte doek. Gebruik geen reinigings- of oplosmiddelen.
Tijdens het reinigen mag geen vloeistof in het meetgereedschap binnendringen.

Klantenservice en gebruiksadviezen

Nederland
Tel.: (076) 579 54 54
De link naar onze serviceadressen en naar de garantievoorwaarden is te vinden op de laatste pagina.
Vermeld bij vragen en bestellingen van vervangingsonderdelen altijd het uit tien cijfers bestaande productnummer volgens het typeplaatje van het product.

Afvalverwijdering

Meetgereedschappen, accessoires en verpakkingen dienen op een voor het milieu verantwoorde manier te worden gerecycled.



Gooi meetgereedschappen en batterijen niet bij het huisvuil!

Alleen voor landen van de EU:

Afgedankte elektrische en elektronische apparaten of verbruikte accu's/batterijen moeten apart ingezameld en op een voor het milieu verantwoorde wijze afgevoerd worden. Maak gebruik van de hiervoor bestemde inzamelingssystemen. Een verkeerde afvoer kan vanwege mogelijk aanwezige gevaarlijke stoffen schadelijk voor het milieu en de gezondheid zijn.

Dansk

Sikkerhedsinstrukser



Læs og følg samtlige anvisninger. Hvis måleværktøjet ikke anvendes i overensstemmelse med de foreliggende anvisninger, kan funktionen af de integrerede beskyttelsesforanstaltninger i måleværktøjet blive forringet. OPBEVAR ANVISNINGERNE ET SIKKERT STED.

▶ **Sørg for, at reparationer på måleværktøjet kun udføres af kvalificerede fagfolk, og at der kun benyttes originale reservedele.** Dermed sikres størst mulig sikkerhed i forbindelse med måleværktøjet.

▶ **Brug ikke måleværktøjet i eksplosionsfarlige omgivelser, hvor der findes brændbare væsker, gasser eller støv.** I måleværktøj kan der dannes gnister,som kan antænde støvet eller dampene.



Magneten må ikke komme i nærheden af implantater og andet medicinsk udstyr som f.eks. pacemakere eller insulinpumper. Magneten danner et magnetfelt, som kan påvirke implantaternes eller det medicinske udstyrs funktion negativt.

www.elektromarkabolt.hu

▶ **Anbring ikke magneten i nærheden af magnetiske datamedier og magnetisk følsomt udstyr.** Magneten kan forårsage uopretteligt datatab.

Produkt- og ydelsesbeskrivelse

Beregnet anvendelse

Gasdetektoren er beregnet til at vise fyldstanden i almindelige gasflasker af stål eller aluminium fra 5 til 11 kg. Gasdetektoren er ikke beregnet til at vise fyldstanden i gasflasker af plast, gastanke eller butangaspatroner.
Måleværktøjet er egnet til indendørs anvendelse.

Illustrerede komponenter

Nummereringen af de illustrerede komponenter refererer til illustrationen af måleværktøjet på illustrationssiden.

(1) Måleknap
(2) LED-fyldstandsvisning: ingen gas til stede
(3) LED-fyldstandsvisning: gas til stede
(4) LED-statusvisning
(5) Kontaktflade til gasflasker med kapacitet på op til 11 kg (270 mm-350 mm diameter)
(6) Kontaktflade til gasflasker med kapacitet på op til 5 kg (200 mm-270 mm diameter)
(7) Måleknop
(8) Laske til batteridæksel
(9) Batteridæksel
(10) Magnet

Tekniske data

Gasdetektor	FILIO
Varenummer	**3 603 F84 000**
Batterier	2× 1,5 V LR03 (AAA)
Driftsvarighed	ca. 4300 målinger
Driftstemperatur	-15 °C … +50 °C
Opbevaringstemperatur	-20 °C … +70 °C
Relativ luftfugtighed (ikke kondenserende) maks.	90 %
Maks. anvendelseshøjde over referencehøjde	2000 m
Tilsmudsningsgrad iht. IEC 61010-1	2[A)]
Vægt (uden batterier)	0,11 kg

A) Der forekommer kun en ikke-ledende tilsmudsning, idet der dog lejlighedsvis må forventes en midlertidig ledeevne forårsaget af tildugning.

Montering

Vis batterikapacitet

LED-statusvisningen **(4)** angiver batterikapaciteten, når du trykker kort på måleknappen **(1)**. Måleknoppen **(7)** må i den forbindelse ikke trykkes ind.

LED-statusvisning (4)	Kapacitet
Grøn	40–100 %
Gul (2×)	15–40 %
Rød (3×)	0–15 %
–	0 %

Isætning/udskiftning af batterier

Det anbefales at bruge alkaliske manganbatterier til måleværktøjet.
– Vip batteridækslet **(9)** op på lasken **(8)**.
– Isæt batterierne. Sørg i den forbindelse for, at polerne vender rigtigt som vist på indersiden af batterirummet.

Udskift altid alle batterier samtidig. Brug kun batterier fra en og samme producent og med samme kapacitet.

▶ **Tag batterierne ud af måleværktøjet, hvis det ikke skal bruges i længere tid.** Batterierne kan korrodere og aflade sig selv, hvis det sidder i måleværktøjet i længere tid.

Brug

Arbejdsforberedelse

Du opnår et præcist måleresultat med en ren måleknop og et rent gasflaskehus.
– Rengør måleknoppen **(7)** med en blød, fugtig klud.
– Find de egnede målesteder på gasflasken. Rustpletter, tykke laklag, klistermærker, dybe ridser, svejsesømme, fugt, is eller deformeringer af kabinettet påvirker måleresultatet negativt.

Find fyldstanden

Find fyldstanden i en gasflaske ved at foretage **enkelte** målinger i forskellige højder.
Start målingen i den **nederste del** af gasflasken.

Træk ikke måleværktøjet langs gasflasken. Det kan beskadige beskyttelseslaget på måleknoppen **(7)**.
– Tryk måleværktøjet fast på gasflasken. Fyldstandsmålingen startes automatisk, når du trykker måleknoppen **(7)** ind.

Målingen varer ca. 5 sekunder. Efter målingen vises resultatet i 3 sekunder. Derefter slukkes måleværktøjet.
– Hvis måleværktøjet sidder på gasflasken, skal du trykke på måleknappen **(1)** for at starte målingen igen.

	LED		
	(2)	(3)	(4)
Der er etableret kontakt til gasflasken; målingen er i gang	–	–	Gul (2× øverst, 2× nederst; skiftevis)
Gas registreret på målepunktet	–	Grøn	Grøn
Ingen gas registreret på målepunktet	Rød	–	Rød
Måling mislykket	Rød (6×)	Grøn (6×)	Gul (6×)
Batteri for svagt	–	–	Rød (3×)

Vedligeholdelse og service

Vedligeholdelse og rengøring

Kontrollér altid måleværktøjet før brug. Hvis der er synlige skader eller løse dele inde i måleværktøjet, er sikker brug af måleværktøjet ikke længere garanteret.
Opbevar og transportér kun måleværktøjet i en egnet beholder som f.eks. den originale emballage.
Indsend måleværktøjet i den originale emballage ved behov for reparation.
Hold altid måleværktøjet rent.
Dyp ikke måleværktøjet i vand eller andre væsker.
Tør snavs af med en fugtig, blød klud. Brug ikke rengørings- eller opløsningsmiddel.
Når måleværktøjet rengøres, må der ikke trænge væske ind i det.

Kundeservice og brugerrådgivning

Dansk
Tlf. Service Center: 44898855
Du finder linket til vores servicecentre og garantibetingelser på sidste side.
Produktets 10-cifrede typenummer (se typeskilt) skal altid angives ved forespørgsler og bestilling af reservedele.

Bortskaffelse

Måleværktøjer, tilbehør og emballage skal genbruges på en miljøvenlig måde.



Smid ikke måleværktøjer og batterier ud sammen med husholdningsaffaldet!

Gælder kun i EU-lande:

Elektriske og elektroniske apparater eller brugte batterier, der ikke længere er brugbare, skal indsamles separat og bortskaffes på en miljøvenlig måde. Brug de angivne indsamlingssystemer. Forkert bortskaffelse kan være skadeligt for miljø og sundhed på grund af de indeholdte farlige stoffer.

Svensk

Säkerhetsanvisningar



Samtliga anvisningar ska läsas och beaktas. Om mätverktyget inte används i enlighet med de föreliggande instruktionerna, kan de inbyggda skyddsmekanismerna i mätverktyget påverkas. FÖRVARA DESSA ANVISNINGAR FÖR FRAMTIDA BRUK.

▶ **Låt endast kvalificerad fackpersonal reparera mätverktyget och endast med originalreservdelar.** Detta garanterar att mätverktygets säkerhet bibehålls.

▶ **Använd inte mätverktyget i explosionsfarlig omgivning med brännbara vätskor, gaser eller damm.** I mätverktyget alstras gnistor, som kan antända dammet eller gaserna.



Placera inte magneten i närheten av implantat och andra medicinska apparater, som t.ex. pacemakers eller insulinpumpar. Magneten skapar ett fält som kan påverka funktionen hos implantat eller medicinska apparater.

▶ **Håll magneten på avstånd från magnetiska datamedia och apparater som är känsliga för magnetstrålning.** På grund av magnetens påverkan kan oåterkalleliga dataförluster inträffa.

Produkt- och prestandabeskrivning

Ändamålsenlig användning

Gasnivådetektorn är avsedd för att indikera fyllnadsnivån i kommersiellt tillgängliga gasflaskor av stål eller aluminium med en vikt på 5 till 11 kg.
Gasnivådetektorn är inte avsedd att visa fyllnadsnivån i gasflaskor av plast, gastankar eller butangaspatroner.
Mätinstrumentet är lämpligt för mätning inomhus.

Komponenter på bilden

Numreringen av de avbildade komponenterna refererar till framställningen av mätinstrumentet på grafiksidan.

(1) Mätknapp
(2) LED-nivåindikator: ingen gas kvar
(3) LED-nivåindikator: gas finns
(4) LED-statusindikering
(5) Kontaktyta för gasflaskor med en kapacitet på upp till 11 kg (270 mm–350 mm diameter)
(6) Kontaktyta för gasflaskor med en kapacitet på upp till 5 kg (200 mm–270 mm diameter)
(7) Mätknapp
(8) Flik på batteriluckan
(9) Batterifackets lock
(10) Magnet

Tekniska data

Gasnivådetektor	FILIO
Artikelnummer	**3 603 F84 000**
Batterier	2 × 1,5 V LR03 (AAA)
Driftstid	ca 4300 mätningar
Drifttemperatur	–15 °C … +50 °C
Lagringstemperatur	–20 °C … +70 °C
Relativ luftfuktighet (icke-kondenserande) max.	90 %
Max. användningshöjd över referenshöjden	2000 m
Nersmutsningsgrad enligt IEC 61010-1	2[A)]
Vikt (utan batterier)	0,11 kg

A) Endast en icke ledande smuts förekommer, men som på grund av kondens kan bli tillfälligt ledande.

Montage

Visa batterikapacitet

LED-statusindikeringen **(4)** visar batterikapaciteten när du trycker kort på mätknappen **(1)**. Mätknappen **(7)** får inte vara intryckt.

LED-statusindikering (4)	Kapacitet
Grön	40–100 %
Gul (2×)	15–40 %
Röd (3×)	0–15 %
–	0 %

Sätta in/byta batterier

Alkaliska mangan-batterier rekommenderas för mätinstrumentet.
– Öppna batteriluckan **(9)** med hjälp av fliken **(8)**.
– Sätt i batterierna. Se till att polerna hamnar rätt enligt bilden på insidan av batterifacket.

Byt alltid ut alla batterier samtidigt. Använd bara batterier med samma kapacitet och från samma tillverkare.

▶ **Ta ut batterierna ur mätinstrumentet om du inte ska använda det under en längre period.** Batterierna kan korrodera om de lagras en längre tid i mätinstrumentet.

Drift

Arbetsförberedelse

För att få ett noggrant mätresultat, se till att mätknappen och gasflaskans hölje är rena.
– Rengör mätknappen **(7)** med en mjuk, fuktig trasa.
– Identifiera lämpliga mätpunkter på gasflaskan. Rostfläckar, tjocka lacklager, klistermärken, djupa repor, svetsfogar, fukt, is eller deformationer av höljet påverkar mätresultatet negativt.

Fastställa fyllnadsnivå

Bestäm gasflaskans fyllnadsnivå genom **separata** mätningar på olika höjder.
Börja mätningen i den **nedre delen** av gasflaskan.
Dra inte mätverktyget längs gasflaskan.
Mätknappens **(7)** skyddande ytskikt kan skadas.
– Tryck mätverktyget mot gasflaskan. Nivåmätningen startas automatiskt genom att trycka på mätknappen **(7)**.

Mätningen tar ca 5 sekunder. Efter mätningen visas resultatet i 3 sekunder. Därefter stängs mätinstrumentet av.
– Om mätinstrumentet är placerat på gasflaskan trycker du på mätknappen för att starta om mätningen **(1)**.

	LED		
	(2)	(3)	(4)
Kontakt med gasflaskan upprättad, mätning pågår	–	–	Gul (2× uppe, 2× nere omväxlande)
Gas upptäckt vid mätpunkten	–	Grön	Grön
Ingen gas upptäckt vid mätpunkten	Röd	–	Röd
Mätningen misslyckades	Röd (6×)	Grön (6×)	Gul (6×)
Batteriet är för svagt	–	–	Röd (3×)

Underhåll och service

Underhåll och rengöring

Kontrollera mätinstrumentet innan varje användning. Vid synliga skador eller lösa delar inuti mätinstrumentet kan det inte längre garanteras att det fungerar säkert.
Förvara och transportera mätinstrumentet endast i lämplig behållare, som originalförpackningen.
Skicka in mätinstrumentet i originalförpackningen för reparation.
Håll alltid mätinstrumentet rent.
Sänk inte ner mätinstrumentet i vatten eller andra vätskor.
Torka av smuts med en fuktig, mjuk trasa. Använd inga rengörings- eller lösningsmedel.
Vid rengöring får vätska inte tränga in i mätverktyget.

Kundtjänst och användarrådgivning

Svenska
Tel.: (08) 7501820
Du hittar länken till våra servicecenter och garantivillkor på sista sidan.
Ange alltid vid förfrågningar och reservdelsbeställningar det 10-siffriga produktnumret som finns på produktens typskylt.

Avfallshantering

Mätverktyg, tillbehör och förpackning ska omhändertas på miljövänligt sätt för återvinning.



Släng inte mätverktyg och batterier i hushållsavfallet!

Endast för EU-länder:

Elektriska och elektroniska apparater eller förbrukade uppladdningsbara batterier/batterier som inte längre är användbara måste samlas in separat och kasseras på ett miljövänligt sätt. Lämna in på en återvinningsstation. Felaktig avfallshantering kan vara skadlig för miljön och hälsan på grund av de farliga ämnen som den kan innehålla.

Norsk

Sikkerhetsanvisninger



Alle anvisningene må leses og følges. Hvis måleverktøyet ikke brukes i samsvar med de foreliggende anvisningene, kan de integrerte beskyttelsesinnretningene bli skadet. TA GODT VARE PÅ ANVISNINGENE.

▶ **Reparasjon av måleverktøyet må kun utføres av kvalifisert fagpersonale og kun med originale reservedeler.** På den måten opprettholdes sikkerheten til måleverktøyet.

▶ **Ikke arbeid med måleverktøyet i eksplosjonsutsatte omgivelser – der det befinner seg brennbare væsker, gass eller støv.** I måleverktøyet kan det oppstå gnister som kan antenne støv eller damp.



Magneten må ikke komme i nærheten av implantater eller annet medisinsk utstyr som for eksempel pacemakere eller insulinpumper. Magneten genererer et felt som kan påvirke funksjonen til implantater eller medisinsk utstyr.

▶ **Magneten må holdes unna magnetiske datalagringsmedier og magnetfølsomt utstyr.** Virkningen til magneten kan føre til permanente tap av data.

Produktbeskrivelse og ytelsesspesifikasjoner

Forskriftsmessig bruk

Gassnivådetektoren er beregnet på å vise påfyllingsnivået i vanlige 5 til 11 kg gassflasker av stål eller aluminium.
Gassnivådetektoren er ikke beregnet på å vise påfyllingsnivået i plastgassflasker, gasstanker eller butanpatroner.
Måleverktøyet er egnet for innendørs bruk.

Illustrerte komponenter

Nummereringen av de illustrerte komponentene refererer til bildet av måleverktøyet på illustrasjonssiden.

(1) Måleknapp
(2) LED-nivåindikator: Ingen gass tilgjengelig
(3) LED-nivåindikator: Gass tilgjengelig
(4) LED-statusindikator
(5) Kontaktflate for gassflasker med et innhold på inntil 11 kg (diameter 270 mm–350 mm)
(6) Kontaktflate for gassflasker med et innhold på inntil 5 kg (diameter 200 mm–270 mm)
(7) Målebryter
(8) Tapp batterideksel
(9) Batterideksel
(10) Magnet

Tekniske data

Gassnivådetektor	FILIO
Artikkelnummer	**3 603 F84 000**
Batterier	2× 1,5 V LR03 (AAA)
Brukstid	ca. 4300 målinger
Driftstemperatur	–15 °C … +50 °C
Lagringstemperatur	–20 °C … +70 °C
Relativ luftfuktighet (ikke-kondenserende) maks.	90 %

www.elektromarkabolt.hu

Gassnivådetektor	FILIO
Maks. brukshøyde over referansehøyde	2000 m
Forurensningsgrad i henhold til IEC 61010-1	2[A)]
Vekt (uten batterier)	0,11 kg

A) Det oppstår bare ikke-ledende smuss, men det forventes nå og da forbigående ledeevne forårsaket av kondens.

Montering

Vis batterikapasitet

LED-statusindikatoren **(4)** viser batterikapasiteten ved et kort trykk på måleknappen **(1)**. Målebryteren **(7)** må da ikke være inntrykt.

LED-statusindikator (4)	Kapasitet
Grønn	40–100 %
Gul (2×)	15–40 %
Rød (3×)	0–15 %
–	0 %

Sette inn / bytte batterier

Det anbefales å bruke alkaliske manganbatteriet til måleverktøyet.

– Vipp opp batteridekselet **(9)** med tappen **(8)**.

– Sett inn batteriene. Pass på riktig polaritet, som vist på innsiden av batterirommet.

Skift alltid ut alle batteriene samtidig. Bruk bare batterier fra samme produsent og med samme kapasitet.

▶ **Ta batteriene ut av måleverktøyet hvis du ikke skal bruke det på lang tid.** Batteriene kan korrodere hvis de oppbevares lenge i måleverktøyet.

Bruk

Arbeidsforberedelse

Et nøyaktig måleresultat oppnås med en ren målebryter og et rent gassflaskehus.

– Rengjør målebryteren **(7)** med en myk og fuktig klut.

– Finn egnede målepunkter på gassflasken. Rustflekker, tykke lakklag, klebemerker, kraftige riper, sveisesømmer, fuktighet, is eller deformering av huset påvirker måleresultatet.

Måle påfyllingsnivået

Mål påfyllingsnivået til en gassflaske ved hjelp av **enkeltmålinger** i forskjellige høyder.

Begynn å måle på **nedre del** av gassflasken.

Ikke trekk måleverktøyet langs gassflasken.

Beskyttelseslaget til målebryteren **(7)** kan bli skadet.

– Trykk måleverktøyet mot gassflasken. Nivåmålingen starter automatisk når målebryteren **(7)** trykkes inn.

Målingen tar ca. 5 sekunder. Etter målingen vises resultatet i 3 sekunder. Deretter slås måleverktøyet av.

– Hvis måleverktøyet befinner seg på gassflasken, trykker du på måleknappen for å starte målingen på nytt **(1)**.

	Lysdiode		
	(2)	(3)	(4)
Kontakt med gassflaske opprettet; måling pågår	–	–	Gul (2× oppe, 2× nede; vekselvis)
Gass registrert i målepunktet	–	Grønn	Grønn
Ingen gass registrert i målepunktet	Rød	–	Rød
Måling mislykket	Rød (6×)	Grønn (6×)	Gul (6×)
For svakt batteri	–	–	Rød (3×)

Service og vedlikehold

Vedlikehold og rengjøring

Sjekk måleverktøyet før hver bruk. Ved synlige skader eller løse deler inne i måleverktøyet er sikker funksjon ikke lenger garantert.

Oppbevar og transporter måleverktøyet bare i en egnet beholder som originalemballasjen.

Send måleverktøyet i originalemballasjen ved behov for reparasjon.

Sørg for at måleverktøyet alltid er rent.

Måleverktøyet må ikke senkes ned i vann eller andre væsker.

Tørk bort skitt med en myk, fuktig klut. Bruk ikke rengjørings- eller løsemidler.

Ved rengjøringen må det ikke trenge væske inn i måleverktøyet.

Kundeservice og bruksrådgivning

Norsk

Tel.: 64 87 89 50

Du finner lenken til våre serviceadresser og garantibetingelser på den siste siden.

Ved alle forespørsler og reservedelsbestillinger må du oppgi det 10-sifrede produktnummeret som er angitt på produktets typeskilt.

Kassering

Lever måleverktøyet, tilbehøret og emballasjen til gjenvinning.



Måleverktøy og batterier må ikke kastes som vanlig husholdningsavfall!

Bare for land i EU:

Elektriske og elektroniske apparater eller brukte batterier som ikke lenger er brukbare, må samles inn separat og kasseres på en miljøvennlig måte. Bruk de anviste innsamlingssystemene. Feil avfallshåndtering kan være skadelig for miljø og helse på grunn av de farlige stoffene som avfallet kan inneholde.

Suomi

Turvallisuusohjeet



Kaikki ohjeet on luettava ja niitä on noudatettava. Jos mittaustyökalua ei käytetä näiden ohjeiden mukaan, tämä saattaa heikentää mittaustyökalun suojausta. SÄILYTÄ NÄMÄ OHJEET HUOLELLISESTI.

▶ **Anna vain valtuutetun ammattilaisen korjata viallinen mittaustyökalu ja vain alkuperäisillä varaosilla.** Siten varmistat, että mittaustyökalu säilyy turvallisena.

▶ **Älä käytä mittaustyökalua räjähdysvaarallisessa ympäristössä, jossa on palonarkoja nesteitä, kaasuja tai pölyä.** Mittaustyökalussa voi muodostua kipinöitä, jotka saattavat sytyttää pölyn tai höyryt.



Älä pidä magneettia implanttien tai muiden lääketieteellisten laitteiden (esimerkiksi sydämentahdistimen tai insuliinipumpun) lähellä. Magneetti muodostaa kentän, joka voi haitata implanttien tai lääketieteellisten laitteiden toimintaa.

▶ **Pidä magneetti etäällä magneettisista tietovälineistä ja magneettisesti herkistä laitteista.** Magneetin vaikutus voi aiheuttaa tietojen pysyvän häviämisen.

Tuotteen ja ominaisuuksien kuvaus

Määräystenmukainen käyttö

Kaasutason ilmaisin on tarkoitettu kaasun täyttötason näyttämiseen tavanomaisissa 5–11 kg:n teräs- tai alumiinikaasupulloissa.

Kaasutason ilmaisinta ei ole tarkoitettu muovisten kaasupullojen, kaasusäiliöiden tai butaanikaasupatruunoiden täyttötason näyttämiseen.

Mittaustyökalu soveltuu käytettäväksi sisätilassa.

Kuvatut osat

Kuvattujen osien numerointi viittaa kuvasivulla olevaan mittaustyökalun kuvaan.

(1) Mittauspainike

(2) Täyttötason LED-näyttö: ei kaasua

(3) Täyttötason LED-näyttö: kaasua pullossa

(4) LED-tilanäyttö

(5) Kosketuspinta kaasupulloille, joiden tilavuus on enintään 11 kg (halkaisija 270 mm–350 mm)

(6) Kosketuspinta kaasupulloille, joiden tilavuus on enintään 5 kg (halkaisija 200 mm–270 mm)

(7) Mittausnuppi

(8) Paristokotelon kannen kieleke

(9) Paristokotelon kansi

(10) Magneetti

Tekniset tiedot

Kaasutason ilmaisin	FILIO
Tuotenumero	**3 603 F84 000**
Paristot	2× 1,5 V LR03 (AAA)
Käyttöaika	n. 4 300 mittauskertaa
Käyttölämpötila	–15…+50 °C
Säilytyslämpötila	–20…+70 °C
Suurin sallittu suhteellinen ilmankosteus (ei kondensoiva)	90%
Suurin käyttökorkeus merenpinnan tasosta	2 000 m
Likaisuusaste standardin IEC 61010-1 mukaan	2[A)]
Paino (ilman paristoja)	0,11 kg

A) Kyseessä on vain johtamaton lika. Työkaluun voi kuitenkin syntyä joskus tilapäistä johtavuutta kasteen takia.

Asennus

Paristokapasiteetin näyttäminen

LED-tilanäyttö **(4)** näyttää paristokapasiteetin, kun painat lyhyesti mittauspainiketta **(1)**. Tällöin mittausnuppi **(7)** ei saa olla painettuna.

LED-tilanäyttö (4)	Kapasiteetti
Vihreä	40–100 %
Keltainen (2×)	15–40 %
Punainen (3×)	0–15 %
–	0 %

Paristojen asennus/vaihto

Suosittelemme käyttämään mittaustyökalua alkali-mangaani-paristojen kanssa.

– Avaa paristokotelon kansi **(9)** kielekkeen **(8)** kohdalta.

– Aseta paristot koteloon. Aseta paristot oikein päin paristokotelon sisäpuolelle merkityn kuvan mukaisesti.

Vaihda aina kaikki paristot samanaikaisesti. Käytä vain saman valmistajan ja saman kapasiteetin paristoja.

▶ **Ota paristot pois mittalaitteesta, jos et käytä sitä pitkään aikaan.** Paristot saattavat korrodoitua, jos niitä säilytetään pitkän aikaa mittalaitteen sisällä.

Käyttö

Käyttöön valmistelu

Tarkan mittaustuloksen saat puhtaalla mittausnupilla ja puhtaalla kaasupullon rungolla.

– Puhdista mittausnuppi **(7)** pehmeällä, kostealla liinalla.

– Tunnista kaasupullon sopivat mittauskohdat. Ruostetahrat, paksut maalikerrokset, tarrat, syvät naarmut, hitsaussaumat, kosteus, jää tai rungon muodonmuutokset heikentävät mittaustulosta.

Täyttötason mittaaminen

Määritä kaasupullon täyttötaso tekemällä **erillisiä** mittauksia eri korkeuksilta.

Aloita mittaus kaasupullon **alaosasta**.

Älä vedä mittalaitetta kaasupulloa pitkin. Muuten mittausnupin **(7)** suojakerros voi vaurioitua.

– Paina mittalaite kaasupulloa vasten. Täyttötason mittaus käynnistyy automaattisesti, kun mittausnuppi **(7)** painuu sisään.

Mittaus kestää n. viisi sekuntia. Mittauksen jälkeen tulos näkyy kolmen sekunnin ajan. Sen jälkeen mittalaite sammuu.

– Kun mittalaite on kaasupulloa vasten, tee uusi mittaus painamalla mittauspainiketta **(1)**.

	LED-näyttö		
	(2)	(3)	(4)
Laite kosketuksessa kaasupulloon; mittaus käynnissä	–	–	Keltainen (2× ylhäällä, 2× alhaalla; vuorotellen)
Mittauskohdassa on havaittu kaasua	–	Vihreä	Vihreä
Mittauskohdassa ei ole havaittu kaasua	Punainen	–	Punainen
Mittaus epäonnistui	Punainen (6×)	Vihreä (6×)	Keltainen (6×)
Paristo on liian heikko	–	–	Punainen (3×)

Hoito ja huolto

Huolto ja puhdistus

Tarkista mittalaite ennen jokaista käyttökertaa. Mittalaite ei ole enää käyttöturvallinen, jos siinä näkyy vaurioita tai sen sisällä on irronneita osia.

Säilytä ja kuljeta mittalaitetta vain soveltuvassa laukussa, esimerkiksi alkuperäispakkauksessa.

Jos mittaustyökalu on vioittunut, lähetä se huoltoon alkuperäispakkauksessa.

Pidä aina mittaustyökalu puhtaana.

Älä koskaan upota mittaustyökalua veteen tai muihin nesteisiin.

Pyyhi lika pois kostealla ja pehmeällä liinalla. Älä käytä puhdistusaineita tai liuottimia.

Nestettä ei saa päästää työkalun sisään puhdistuksen yhteydessä.

Asiakaspalvelu ja käyttöneuvonta

Suomi

Puh.: 0800 98044

Linkki huolto-osoitteisiin ja takuuehtoihin löytyy viimeiseltä sivulta.

Ilmoita kaikissa kyselyissä ja varaosatilauksissa 10-numeroinen tuotenumero, joka on ilmoitettu tuotteen mallikilvessä.

Hävitys

Toimita mittaustyökalut, lisätarvikkeet ja pakkausmateriaali ympäristöystävälliseen kierrätykseen.



Älä heitä mittaustyökaluja tai paristoja talousjätteisiin!

Koskee vain EU-maita:

Sähkö- ja elektroniikkalaitteet sekä käytöstä poistetut akut/paristot, jotka eivät ole enää käyttökelpoisia, on kerättävä erikseen ja hävitettävä ympäristöystävällisellä tavalla. Toimita ne ohjeen mukaisiin keräyspisteisiin. Virheellinen hävittäminen voi olla haitallista ympäristölle ja terveydelle jätteiden mahdollisesti sisältämien vaarallisten aineiden vuoksi.

Ελληνικά

Υποδείξεις ασφαλείας



Όλες οι υποδείξεις πρέπει να διαβαστούν και να τηρηθούν. Εάν το όργανο μέτρησης δε χρησιμοποιηθεί σύμφωνα με αυτές τις οδηγίες, τα ενσωματωμένα στο όργανο μέτρησης μέτρα προστασίας μπορεί να επηρεαστούν αρνητικά. ΦΥΛΑΞΤΕ ΑΥΤΕΣ ΤΙΣ ΥΠΟΔΕΙΞΕΙΣ ΚΑΛΑ.

▶ **Αναθέστε την επισκευή του οργάνου μέτρησης μόνο σε ειδικευμένο τεχνικό προσωπικό και μόνο με γνήσια ανταλλακτικά.** Μ' αυτόν τον τρόπο εξασφαλίζεται η διατήρηση της ασφαλούς λειτουργίας του εργαλείου μέτρησης.

▶ **Μην εργάζεστε με το όργανο μέτρησης σε επικίνδυνο για έκρηξη περιβάλλον, στο οποίο βρίσκονται εύφλεκτα υγρά, αέρια ή εύφλεκτες σκόνες.** Στο εσωτερικό του εργαλείου μέτρησης μπορεί να δημιουργηθεί σπινθηρισμός κι έτσι να αναφλεχθούν η σκόνη ή οι αναθυμιάσεις.



Μη φέρετε τον μαγνήτη κοντά σε εμφυτεύματα ή άλλες ιατρικές συσκευές, όπως π.χ. βηματοδότης καρδιάς ή αντλία ινσουλίνης. Από τον μαγνήτη δημιουργείται ένα πεδίο, το οποίο μπορεί να θέσει σε κίνδυνο τη λειτουργία των εμφυτευμάτων ή των ιατρικών συσκευών.

▶ **Κρατήστε τον μαγνήτη μακριά από μαγνητικούς φορείς δεδομένων και μαγνητικά ευαίσθητες συσκευές.** Από τη δράση του μαγνήτη μπορεί να προκύψει μη αναστρέψιμη απώλεια δεδομένων.

Περιγραφή προϊόντος και ισχύος

Χρήση σύμφωνα με τον σκοπό προορισμού

Ο ανιχνευτής στάθμης αερίου προσδιορίζεται για να υποδεικνύει τη στάθμη πλήρωσης σε φιάλες αερίου του εμπορίου από χάλυβα ή αλουμίνιο από 5 έως 11 kg.

Ο ανιχνευτής στάθμης αερίου δεν προορίζεται για την ένδειξη της στάθμης πλήρωσης σε πλαστικές φιάλες αερίου, δεξαμενές αερίου ή φυσίγγια αερίου βουτανίου.

Το εργαλείο μέτρησης είναι κατάλληλο για χρήση σε εσωτερικούς χώρους.

Απεικονιζόμενα στοιχεία

Η αρίθμηση των απεικονιζόμενων στοιχείων βασίζεται στην απεικόνιση του εργαλείου μέτρησης στη σελίδα γραφικών.

(1) Πλήκτρο μέτρησης

(2) LED ένδειξης πλήρωσης: Δεν υπάρχει αέριο

(3) LED ένδειξης πλήρωσης: Υπάρχει αέριο

(4) LED ένδειξης κατάστασης

(5) Επιφάνεια επαφής για φιάλες αερίου με περιεχόμενο έως και 11 kg (270 mm–350 mm διάμετρος)

(6) Επιφάνεια επαφής για φιάλες αερίου με περιεχόμενο μέχρι και 5 kg (200 mm–270 mm διάμετρος)

(7) Κουμπί μέτρησης

(8) Γλωττίδα του καλύμματος της θήκης της μπαταρίας

(9) Κάλυμμα της θήκης της μπαταρίας

(10) Μαγνήτης

Τεχνικά στοιχεία

Ανιχνευτής στάθμης αερίου	FILIO
Κωδικός αριθμός	**3 603 F84 000**
Μπαταρίες	2× 1,5 V LR03 (AAA)
Διάρκεια λειτουργίας	Περίπου 4.300 μετρήσεις
Θερμοκρασία λειτουργίας	–15 °C … +50 °C
Θερμοκρασία αποθήκευσης	–20 °C … +70 °C
Μέγ. σχετική υγρασία αέρα (χωρίς δημιουργία δρόσου)	90 %
Μέγ. ύψος χρήσης πάνω από το ύψος αναφοράς	2.000 m
Βαθμός ρύπανσης κατά IEC 61010-1	2[A)]
Βάρος (χωρίς μπαταρίες)	0,11 kg

A) Εμφανίζεται μόνο μη αγώγιμη ρύπανση, αλλά περιστασιακά αναμένεται προσωρινή αγωγιμότητα που προκαλείται από την εμφάνιση δρόσου.

Συναρμολόγηση

Ένδειξη της χωρητικότητας των μπαταριών

Το LED ένδειξη κατάστασης **(4)**, με ένα σύντομο πάτημα του πλήκτρου μέτρησης **(1)**, δείχνει τη χωρητικότητα των μπαταριών. Το κουμπί μέτρησης **(7)** δεν επιτρέπεται εδώ να είναι πατημένο.

LED ένδειξης κατάστασης (4)	Χωρητικότητα
Πράσινο	40–100 %
Κίτρινο (2×)	15–40 %
Κόκκινο (3×)	0–15 %
–	0 %

Τοποθέτηση/αλλαγή μπαταριών

Για τη λειτουργία του οργάνου μέτρησης συνίστανται η χρήση αλκαλικών μπαταριών μαγγανίου.

– Ανοίξτε το κάλυμμα της θήκης των μπαταριών **(9)** από τη γλωττίδα **(8)**.

www.elektromarkabolt.hu

– Τοποθετήστε μέσα τις μπαταρίες. Προσέξτε εδώ τη σωστή πολικότητα σύμφωνα με την παράσταση στην εσωτερική πλευρά της θήκης των μπαταριών.

Αντικαθιστάτε πάντοτε ταυτόχρονα όλες τις μπαταρίες. Χρησιμοποιείτε μόνο μπαταρίες ενός κατασκευαστή και με την ίδια χωρητικότητα.

▶ **Αφαιρέστε τις μπαταρίες από το όργανο μέτρησης, όταν δεν το χρησιμοποιήσετε για μεγαλύτερο χρονικό διάστημα.** Οι μπαταρίες σε περίπτωση αποθήκευσης για μεγαλύτερο χρονικό διάστημα στο όργανο μέτρησης μπορεί να διαβρωθούν.

Λειτουργία

Προετοιμασία της εργασίας

Ένα ακριβές αποτέλεσμα μέτρησης θα επιτύχετε με ένα καθαρό κουμπί μέτρησης και ένα καθαρό περίβλημα της φιάλης αερίου.

– Καθαρίστε το κουμπί μέτρησης **(7)** με ένα μαλακό, υγρό πανί.

– Αναγνωρίστε κατάλληλα σημεία μέτρησης στη φιάλη αερίου. Τα σημεία σκουριάς, τα παχιά στρώματα χρώματος, τα αυτοκόλλητα, οι βαθιές γρατσουνιές, οι ραφές συγκόλλησης, η υγρασία, ο πάγος ή οι παραμορφώσεις του περιβλήματος επηρεάζουν αρνητικά το αποτέλεσμα της μέτρησης.

Προσδιορισμός της στάθμης πλήρωσης

Προσδιορίστε τη στάθμη πλήρωσης μιας φιάλης αερίου, με **ξεχωριστές** μετρήσεις σε διαφορετικά ύψη.

Αρχίστε με τη μέτρηση στο **κάτω μέρος** της φιάλης αερίου.

Μη σύρετε το όργανο μέτρησης κατά μήκος της φιάλης αερίου. Η προστατευτική επίστρωση του κουμπιού μέτρησης **(7)** μπορεί να υποστεί ζημιά.

– Πιέστε το όργανο μέτρησης πάνω στη φιάλη αερίου. Η μέτρηση της στάθμης πλήρωσης ξεκινά αυτόματα, πατώντας μέσα το κουμπί μέτρησης **(7)**.

Η μέτρηση διαρκεί περίπου 5 δευτερόλεπτα. Μετά τη μέτρηση εμφανίζεται το αποτέλεσμα για 3 δευτερόλεπτα. Μετά απενεργοποιείται το όργανο μέτρησης αυτόματα.

– Εάν το όργανο μέτρησης βρίσκεται στη φιάλη αερίου, για την επανεκκίνηση της μέτρησης πατήστε το πλήκτρο μέτρησης **(1)**.

	LED		
	(2)	(3)	(4)
Η επαφή με τη φιάλη αερίου αποκατάστάθηκε, μέτρηση σε εξέλιξη	–	–	Κίτρινο (2× επάνω, 2× κάτω, εναλλάξ)
Αναγνωρίστηκε αέριο στο σημείο μέτρησης	–	Πράσινο	Πράσινο
Δεν αναγνωρίστηκε αέριο στο σημείο μέτρησης	Κόκκινο	–	Κόκκινο
Η μέτρηση απέτυχε	Κόκκινο (6×)	Πράσινο (6×)	Κίτρινο (6×)
Μπαταρία πολύ ασθενής	–	–	Κόκκινο (3×)

Συντήρηση και σέρβις

Συντήρηση και καθαρισμός

Να ελέγχετε το εργαλείο μέτρησης κάθε φορά πριν το χρησιμοποιήσετε. Σε περίπτωση εμφανών ζημιών ή χαλαρών εξαρτημάτων στο εσωτερικό του οργάνου μέτρησης δεν εξασφαλίζεται πλέον η ασφαλής λειτουργία.

Φυλάγετε και μεταφέρετε το όργανο μέτρησης μόνο μέσα σε ένα κατάλληλο δοχείο, όπως η γνήσια συσκευασία.

Σε περίπτωση επισκευής στείλτε το όργανο μέτρησης στη γνήσια συσκευασία.

Να διατηρείτε το εργαλείο μέτρησης πάντα καθαρό.

Μη βυθίσετε το εργαλείο μέτρησης σε νερό ή σε άλλα υγρά.

Καθαρίζετε τυχόν ρύπανση μ' ένα υγρό, μαλακό πανί. Μη χρησιμοποιήσετε κανένα υγρό καθαρισμού ή διαλύτη.

Προσέξτε να μην εισέλθουν υγρά στο εργαλείο μέτρησης όταν το καθαρίζετε.

Σέρβις πελατών και παροχή συμβουλών χρήσης

Ελλάδα

Τηλ.: 210 5701258

Θα βρείτε τον σύνδεσμο (link) των διευθύνσεων σέρβις και τους όρους της εγγύησης στην τελευταία σελίδα.

Δώστε σε όλες τις ερωτήσεις και παραγγελίες ανταλλακτικών οπωσδήποτε το 10ψήφιο κωδικό αριθμό σύμφωνα με την πινακίδα τύπου του προϊόντος.

Απόσυρση

Τα όργανα μέτρησης, τα εξαρτήματα και οι συσκευασίες πρέπει να ανακυκλώνονται με τρόπο φιλικό προς το περιβάλλον.

Μη ρίχνετε τα όργανα μέτρησης και τις μπαταρίες στα οικιακά απορρίμματα!

Μόνο για χώρες της ΕΕ:

Τα ηλεκτρικά και ηλεκτρονικά εργαλεία ή οι μεταχειρισμένες επαναφορτιζόμενες μπαταρίες/μπαταρίες που δε χρησιμοποιούνται πλέον, πρέπει να συλλέγονται ξεχωριστά και να αποσύρονται με τρόπο φιλικό στο περιβάλλον. Χρησιμοποιείτε τα καθορισμένα συστήματα συλλογής. Η λανθασμένη απόσυρση μπορεί να είναι επιβλαβής για το περιβάλλον και την υγεία λόγω των επικίνδυνων ουσιών που ενδεχομένως περιέχει.

Türkçe

Güvenlik talimatı

Bütün talimat ve uyarılar okunmalı ve bunlara uyulmalıdır. Ölçme cihazı bu güvenlik talimatına uygun olarak kullanılmazsa, ölçme cihazına entegre koruyucu donanımların işlevi kısıtlanabilir. BU TALİMATI İYİ VE GÜVENLİ BİR YERDE SAKLAYIN.

▶ **Ölçme cihazının sadece kalifiye uzman personel tarafından ve orijinal yedek parçalarla onarılmasını sağlayın.** Bu sayede ölçme cihazının güvenliğini sağlarsınız.

▶ **Ölçme cihazı ile içinde yanıcı sıvılar, gazlar veya tozlar bulunan patlama riski bulunan ortamlarda çalışmayın.** Ölçme cihazı içinde tozu veya buharları tutuşturabilecek kıvılcımlar oluşabilir.

Mıknatısı, implantlara ve kalp pili veya insülin pompası gibi özel tıbbi cihazlara yaklaştırmayın. Mıknatıs, implantların ve tıbbi cihazların fonksiyonlarını olumsuz yönde etkileyebilecek bir alan oluşturur.

▶ **Mıknatısı manyetik veri taşıyıcılarından ve manyetik açıdan duyarlı cihazlardan uzak tutun.** Mıknatısın etkisi geri alınamayan veri kayıplarına neden olabilir.

Ürün ve performans açıklaması

Usulüne uygun kullanım

Gaz seviyesi detektörü, piyasada satılan 5 ila 11 kg kapasiteli çelik veya alüminyum gaz tüplerindeki doluluk seviyesini göstermek için tasarlanmıştır.

Gaz seviyesi detektörü, plastik gaz tüplerindeki, gaz tanklarındaki veya bütan gaz kartuşlarındaki doluluk seviyesini göstermek için tasarlanmamıştır.

Bu ölçüm aleti, iç mekanlardaki kullanımlara uygundur.

Gösterilen bileşenler

Şekli gösterilen elemanların numaraları ile grafik sayfasındaki ölçüm aleti resmindeki numaralar aynıdır.

(1) Ölçüm tuşu

(2) LED doluluk göstergesi: Gaz yok

(3) LED doluluk göstergesi: Gaz mevcut

(4) LED durum göstergesi

(5) 11 kg'a kadar kapasiteli gaz tüpleri için temas yüzeyi (270 mm–350 mm çap)

(6) 5 kg'a kadar kapasiteli gaz tüpleri için temas yüzeyi (200 mm–270 mm çap)

(7) Ölçüm düğmesi

(8) Pil haznesi kapağının mandalı

(9) Pil haznesi kapağı

(10) Mıknatıs

Teknik veriler

Gaz seviyesi dedektörü	FILIO
Sipariş numarası	**3 603 F84 000**
Piller	2× 1,5 V LR03 (AAA)
İşletme süresi	yaklaşık 4300 ölçüm
Çalışma sıcaklığı	–15 °C ... +50 °C
Saklama sıcaklığı	–20 °C ... +70 °C
Bağıl nem (yoğuşmasız) maks.	%90
Referans yüksekliğinin üzerindeki maks. çalışma yüksekliği	2000 m
IEC 61010-1 uyarınca kirlenme derecesi	2[A)]
Ağırlık (aküsüz)	0,11 kg

A) Zaman zaman yoğunlaşma nedeniyle iletkenlik görülebilmesine rağmen, sadece iletken olmayan bir kirlenme ortaya çıkar.

Montaj

Pil kapasitesinin gösterilmesi

Ölçüm tuşuna **(1)** kısa süre basıldığında LED durum göstergesi **(4)** pil kapasitesini gösterir. Ölçüm düğmesi **(7)** basılı olmamalıdır.

LED durum göstergesi (4)	Kapasite
Yeşil	%40–100
Sarı (2×)	%15–40
Kırmızı (3×)	%0–15
–	%0

Pillerin takılması/değiştirilmesi

Bu ölçme cihazının alkali mangan bataryalarla çalıştırılması tavsiye olunur.

– Pil haznesi kapağını **(9)** mandalından **(8)** açın.

– Pilleri yerlerine yerleştirin. Pil haznesinin iç tarafındaki şekle bakarak doğru kutuplama yapın.

Bütün bataryaları daima eşzamanlı olarak değiştirin. Daima aynı üreticinin aynı kapasitedeki bataryalarını kullanın.

▶ **Uzun süre kullanmayacaksanız, pilleri ölçme aletinden çıkarın.** Piller, ölçme aletinin içinde uzun süre tutulduğunda paslanabilir.

İşletim

Çalışma hazırlığı

Temiz bir ölçüm düğmesi ve temiz bir gaz tüpü gövdesi ile doğru ölçüm sonucu elde edebilirsiniz.

– Ölçüm düğmesini **(7)** yumuşak, nemli bir bezle temizleyin.

– Gaz tüpünde uygun ölçüm noktalarını belirleyin. Paslı yerler, kalın boya tabakaları, etiketler, derin çizikler, kaynak dikişleri, nem, buz veya gövdenin deformasyonları ölçüm sonucunu etkiler.

Dolum seviyesinin belirlenmesi

Farklı yüksekliklerde **tek tek** ölçümler yaparak bir gaz tüpünün dolum seviyesini belirleyin.

Gaz tüpünün **alt kısmından** ölçüme başlayın.

Ölçme aletini gaz tüpü üzerinde sürüklemeyin. Ölçüm düğmesinin **(7)** koruyucu tabakası zarar görebilir.

– Ölçme aletini gaz tüpüne bastırın. Dolum seviyesi ölçümü, ölçüm düğmesine **(7)** basıldığında otomatik olarak başlatılır .

Ölçüm yaklaşık 5 saniye sürer. Ölçümden sonra sonuç 3 saniye boyunca görüntülenir. Ardından ölçme aleti kapanır.

– Ölçme aleti gaz tüpüne takılıysa, ölçümü yeniden başlatmak için ölçüm tuşuna **(1)** basın.

	LED		
	(2)	(3)	(4)
Gaz tüpüyle bağlantı kuruldu; ölçüm devam ediyor	–	–	Sarı (2× üst, 2× alt; değişmeli)
Ölçüm noktasında gaz tespit edildi	–	Yeşil	Yeşil
Ölçüm noktasında gaz tespit edilmedi	Kırmızı	–	Kırmızı
Ölçüm başarısız	Kırmızı (6×)	Yeşil (6×)	Sarı (6×)
Pil çok zayıf	–	–	Kırmızı (3×)

Bakım ve servis

Bakım ve temizlik

Her kullanımdan önce ölçüm aletini kontrol edin. Görünür hasar veya ölçüm aletinin iç kısmında gevşek parça olması durumunda, fonksiyon güvenliği garanti edilemez.

Ölçüm aletini sadece orijinal ambalajına benzer uygun bir muhafaza içinde saklayın ve taşıyın.

Onarılması gerektiğinde ölçüm aletini orijinal ambalajı içinde gönderin.

Ölçme cihazını her zaman temiz tutun.

Ölçme cihazını suya veya başka sıvılar içine daldırmayın.

Kirleri nemli, yumuşak bir bezle silin. Deterjan veya çözücü madde kullanmayın.

Temizlik işlemi esnasında ölçüm aletinin içine hiçbir biçimde sıvı kaçmamalıdır.

Müşteri hizmeti ve uygulama danışmanlığı

Türkiye

Marmara Elektrikli El Aletleri Servis Hizmetleri Sanayi ve Ticaret Ltd. Şti.
Tersane cd. Zencefil Sok.No:6 Karaköy
Beyoğlu / İstanbul
Tel.: +90 212 2974320
Fax: +90 212 2507200
E-mail: info@marmarabps.com

Bağrıaçıklar Oto Elektrik
Motorlu Sanayi Çarşısı Doğruer Sk. No:9
Selçuklu / Konya
Tel.: +90 332 2354576
Tel.: +90 332 2331952
Fax: +90 332 2363492
E-mail: bagriaciklarotoelektrik@gmail.com

Akgül Motor Bobinaj San. Ve Tİc. Ltd. Şti
Alaaddinbey Mahallesi 637. Sokak No:48/C
Nilüfer / Bursa
Tel.: +90 224 443 54 24
Fax: +90 224 271 00 86
E-mail: info@akgulbobinaj.com

Ankaralı Elektrik
Eski Sanayi Bölgesi 3. Cad. No: 43
Kocasinan / KAYSERİ
Tel.: +90 352 3364216
Tel.: +90 352 3206241
Fax: +90 352 3206242
E-mail: gunay@ankarali.com.tr

Asal Bobinaj
Eski Sanayi Sitesi Barbaros Cad. No: 24/C
Canik / Samsun
Tel.: +90 362 2289090
Fax: +90 362 2289090
E-mail: bpsasalbobinaj@hotmail.com

Aygem Elektrik Makine Sanayi ve Tic. Ltd. Şti.
10021 Sok. No: 11 AOSB
Çiğli / İzmir
Tel.: +90 232 3768074
Fax: +90 232 3768075
E-mail: boschservis@aygem.com.tr

Bakırcıoğlu Elektrik Makine Hırdavat İnşaat Nakliyat Sanayi ve Ticaret Ltd. Şti.
Karaağaç Mah. Sümerbank Cad. No:18/4
Merkez / Erzincan
Tel.: +90 446 2230959
Fax: +90 446 2240132
E-mail: bilgi@korfezelektrik.com.tr

Bosch Sanayi ve Ticaret A.Ş.
Elektrikli El Aletleri
Aydınevler Mah. İnönü Cad. No: 20
Küçükyalı Ofis Park A Blok
34854 Maltepe-İstanbul
Tel.: 444 80 10
Fax: +90 216 432 00 82
E-mail: iletisim@bosch.com.tr
www.bosch.com.tr

Bulsan Elektrik
İstanbul Cad. Devrez Sok. İstanbul Çarşısı No: 48/29 İskitler
Ulus / Ankara
Tel.: +90 312 3415142
Tel.: +90 312 3410302
Fax: +90 312 3410203
E-mail: bulsanbobinaj@gmail.com

Çözüm Bobinaj
Küsget San.Sit.A Blok 11Nolu Cd.No:49/A
Şehitkamil/Gaziantep
Tel.: +90 342 2351507
Fax: +90 342 2351508
E-mail: cozumbobinaj2@hotmail.com

Onarım Bobinaj
Raif Paşa Caddesi Çay Mahallesi No:67
İskenderun / HATAY
Tel.: +90 326 613 75 46
E-mail: onarim_bobinaj31@mynet.com

Faz Makine Bobinaj
Cumhuriyet Mah. Sanayi Sitesi Motor İşleri Bölümü 663 Sk. No:18
Murat Paşa / Antalya
Tel.: +90 242 3465876
Tel.: +90 242 3462885
Fax: +90 242 3341980
E-mail: info@fazmakina.com.tr

Günşah Otomotiv Elektrik Endüstriyel Yapı Malzemeleri San ve Tic. Ltd. Şti
Beylikdüzü Sanayi Sit. No: 210
Beylikdüzü / İstanbul
Tel.: +90 212 8720066
Fax: +90 212 8724111
E-mail: gunsahelektrik@ttmail.com

Sezmen Bobinaj Elektrikli El Aletleri İmalatı San ve Tic. Ltd. Şti.
Ege İş Merkezi 1201/4 Sok. No: 4/B
Yenişehir / İzmir
Tel.: +90 232 4571465
Tel.: +90 232 4584480
Fax: +90 232 4573719
E-mail: info@sezmenbobinaj.com.tr

Üstündağ Bobinaj ve Soğutma Sanayi
Nusretiye Mah. Boyacılar Aralığı No: 9
Çorlu / Tekirdağ
Tel.: +90 282 6512884
Fax: +90 282 6521966
E-mail: info@ustundagsogutma.com

IŞIKLAR ELEKTRİK BOBİNAJ
Karasoku Mahallesi 28028. Sokak No:20/A
Merkez / ADANA
Tel.: +90 322 359 97 10 - 352 13 79
Fax: +90 322 359 13 23
E-mail: isiklar@isiklarelektrik.com

Servis adreslerimize ve garanti koşullarımıza ait linke son sayfadan ulaşabilirsiniz.

Bütün başvuru ve yedek parça siparişlerinizde ürünün tip etiketi üzerindeki 10 haneli malzeme numarasını mutlaka belirtin.

Tasfiye

Ölçme cihazları, aksesuar ve ambalaj malzemesi çevre dostu tasfiye amacıyla bir geri dönüşüm merkezine yollanmalıdır.

Ölçme cihazını ve bataryaları evsel çöplerin içine atmayın!

Sadece AB ülkeleri için:

Kullanılamaz hale gelen elektrikli ve elektronik aletler ile kullanılmış aküler/piller ayrı toplanmalı ve çevreye zarar vermeyecek şekilde bertaraf edilmelidir. Belirtilen toplama sistemlerini kullanın. İçerdiği tehlikeli maddeler nedeniyle yanlış bertaraf edilmesi çevreye ve sağlığa zararlı olabilir.

Polski

Wskazówki dotyczące bezpieczeństwa

Należy przeczytać wszystkie wskazówki i stosować się do nich. Jeżeli urządzenie pomiarowe nie będzie stosowane zgodnie z niniejszymi wskazówkami, działanie wbudowanych zabezpieczeń urządzenia pomiarowego może zostać zakłócone. PROSIMY ZACHOWAĆ I STARANNIE PRZECHOWYWAĆ NINIEJSZE WSKAZÓWKI.

▶ **Naprawę urządzenia pomiarowego należy zlecać wyłącznie wykwalifikowanym fachowcom i wykonać ją tylko przy użyciu oryginalnych części zamiennych.** Tylko w ten sposób zagwarantowane zostanie zachowanie bezpieczeństwa urządzenia.

www.elektromarkabolt.hu

▶ **Nie należy stosować tego urządzenia pomiarowego w otoczeniu zagrożonym wybuchem, w którym znajdują się łatwopalne ciecze, gazy lub pyły.** W urządzeniu pomiarowym może dojść do utworzenia iskier, które mogą spowodować zapłon pyłów lub oparów.



Nie należy umieszczać magnesu w pobliżu implantów oraz innych urządzeń medycznych, np. rozrusznika serca lub pompy insulinowej. Magnes wytwarza pole, które może zakłócić działanie implantów i urządzeń medycznych.

▶ **Magnes należy przechowywać z dala od magnetycznych nośników danych oraz urządzeń wrażliwych magnetycznie.** Pod wpływem działania magnesu może dojść do nieodwracalnej utraty danych.

Opis urządzenia i jego zastosowania

Użycie zgodne z przeznaczeniem

Detektor poziomu gazu jest przeznaczony do wskazywania poziomu napełnienia gazem dostępnych w handlu butli gazowych ze stali lub aluminium o wadze od 5 d 11 kg.
Detektor poziomu gazu nie jest przeznaczony do wskazywania poziomu napełnienia gazem butli gazowych z tworzyw sztucznych, zbiorników gazu lub nabojów butanowych.
Urządzenie pomiarowe dostosowane jest do prac wewnątrz pomieszczeń.

Przedstawione graficznie komponenty

Numeracja przedstawionych komponentów odnosi się do schematu urządzenia pomiarowego, znajdującego się na stronie graficznej.

(1) Przycisk pomiarowy
(2) Wskaźnik LED poziomu napełnienia: nie wykryto gazu
(3) Wskaźnik LED poziomu napełnienia: wykryto gaz
(4) Wskaźnik LED stanu
(5) Powierzchnia kontaktowa dla butli gazowych o pojemności do 11 kg (średnica 270 mm–350 mm)
(6) Powierzchnia kontaktowa dla butli gazowych o pojemności do 5 kg (średnica 200 mm–270 mm)
(7) Przycisk
(8) Uchwyt pokrywy wnęki baterii
(9) Pokrywa wnęki baterii
(10) Magnes

Dane techniczne

Detektor poziomu gazu	FILIO
Numer katalogowy	**3 603 F84 000**
Baterie	2× 1,5 V LR03 (AAA)
Czas pracy	ok. 4300 pomiarów
Temperatura robocza	–15°C … +50°C
Temperatura przechowywania	–20°C … +70°C
Maks. wilgotność względna (bez kondensacji)	90%
Maks. wysokość stosowania ponad wysokością referencyjną	2000 m
Stopień zanieczyszczenia zgodnie z IEC 61010-1	2[A)]
Waga (bez baterii)	0,11 kg

A) Występuje jedynie zabrudzenie nieprzewodzące, jednak od czasu do czasu okresowo należy spodziewać się zjawiska przewodzenia prądu spowodowanego kondensacją.

Montaż

Wskazywanie pojemności baterii

Wskaźnik LED stanu **(4)** pokazuje przy krótkim naciśnięciu przycisku pomiarowego **(1)** pojemność baterii. Przycisk **(7)** nie może być przy tym naciśnięty.

Wskaźnik LED stanu (4)	Pojemność
Kolor zielony	40–100%
Kolor żółty (2×)	15–40%
Kolor czerwony (3×)	0–15%
–	0%

Wkładanie/wymiana baterii

Zaleca się eksploatację urządzenia pomiarowego przy użyciu baterii alkaliczno-manganowych.

– Otworzyć pokrywę wnęki baterii **(9)** za pomocą uchwytu **(8)**.
– Włożyć baterie. Należy przy tym zwrócić uwagę na zachowanie prawidłowej biegunowości, zgodnej ze schematem umieszczonym wewnątrz wnęki.

Baterie należy zawsze wymieniać w komplecie. Należy stosować tylko baterie tego samego producenta i o jednakowej pojemności.

▶ **Jeżeli urządzenie pomiarowe nie będzie używane przez dłuższy, należy wyjąć z niego baterie.** Baterie w urządzeniu pomiarowym, które jest przez dłuższy czas nieużywane, mogą ulec korozji.

Praca

Przygotowanie do pracy

Czysty przycisk oraz czysta obudowa butli gazowej pozwalają uzyskać dokładny wynik pomiaru.

– Oczyścić przycisk **(7)** za pomocą miękkiej, wilgotnej ściereczki.
– Zidentyfikować odpowiednie miejsce pomiaru na butli gazowej. Miejsca pokryte rdzą lub grubą warstwą farby, naklejki, głębokie rysy, szwy spawalnicze, wilgoć, lód oraz deformacje obudowy mają negatywny wpływ na wynik pomiaru.

Ustalenie poziomu napełnienia

Ustalić poziom napełnienia butli gazowej, wykonując **pojedyncze** pomiary na różnych wysokościach butli.
Rozpocząć od pomiaru w **dolnej części** butli gazowej.
Nie przesuwać urządzenia pomiarowego po powierzchni butli gazowej. Może w ten sposób dojść do uszkodzenia powłoki ochronnej przycisku **(7)**.

– Docisnąć urządzenie pomiarowe do butli gazowej. Pomiar poziomu napełnienia jest uruchamiany automatycznie po naciśnięciu przycisku **(7)**.

Pomiar trwa ok. 5 sekund. Po zakończeniu pomiaru wynik jest wyświetlany przez 3 sekundy. Potem urządzenie pomiarowe wyłączy się.

– Jeżeli urządzenie pomiarowe znajduje się blisko butli gazowej, w celu wykonania ponownego pomiaru należy nacisnąć przycisk pomiarowy **(1)**.

	Wskaźnik LED		
	(2)	(3)	(4)
Kontakt z butlą gazową; trwa pomiar	–	–	kolor żółty (2× góra, 2× dół; naprzemiennie)
Wykryto gaz w punkcie pomiarowym	–	kolor zielony	kolor zielony
Nie wykryto gazu w punkcie pomiarowym	kolor czerwony	–	kolor czerwony
Pomiar nie powiódł się	kolor czerwony (6×)	kolor zielony (6×)	kolor żółty (6×)
Zbyt słabe baterie	–	–	kolor czerwony (3×)

Konserwacja i serwis

Konserwacja i czyszczenie

Przed każdym użyciem należy skontrolować urządzenie pomiarowe. W przypadku widocznych uszkodzeń lub poluzowanych części wewnątrz urządzenia nie można zagwarantować jego prawidłowego działania.
Urządzenie pomiarowe należy przechowywać i transportować odpowiednio zabezpieczone oraz w oryginalnym opakowaniu.
W przypadku konieczności naprawy urządzenie pomiarowe należy odesłać w oryginalnym opakowaniu.
Urządzenie pomiarowe należy utrzymywać w czystości.
Nie wolno zanurzać urządzenia pomiarowego w wodzie ani innych cieczach.
Zanieczyszczenia należy usuwać za pomocą wilgotnej, miękkiej ściereczki. Nie stosować żadnych środków czyszczących ani rozpuszczalników.
Podczas czyszczenia urządzenia należy uważać, aby żaden płyn nie przeniknął do wnętrza urządzenia pomiarowego.

Obsługa klienta oraz doradztwo dotyczące użytkowania

Polska
Tel.: 22 7154450
Link do danych adresowych naszych serwisów oraz waunków gwarancji znajduje się na ostatniej stronie.
Przy wszystkich zgłoszeniach oraz zamówieniach części zamiennych konieczne jest podanie 10-cyfrowego numeru katalogowego, znajdującego się na tabliczce znamionowej produktu.

Utylizacja odpadów

Narzędzia pomiarowe, osprzęt i opakowanie należy oddać do powtórnego przetworzenia zgodnie z przepisami ochrony środowiska.



Nie wolno wyrzucać narzędzi pomiarowych ani baterii razem z odpadami z gospodarstwa domowego!

Tylko dla krajów UE:

Niezdatne do użytku urządzenia elektryczne i elektroniczne lub zużyte akumulatory/baterie należy zbierać osobno i utylizować zgodnie z obowiązującymi przepisami ochrony środowiska. Należy korzystać z przewidzianych przepisami systemów zbiórki. Ze względu na zawartość substancji niebezpiecznych nieprawidłowa utylizacja może stanowić zagrożenie dla zdrowia i środowiska.

Čeština

Bezpečnostní upozornění



Čtěte a dodržujte veškeré pokyny. Pokud se měřicí přístroj nepoužívá podle těchto pokynů, může to negativně ovlivnit ochranná opatření, která jsou integrovaná v měřicím přístroji. TYTO POKYNY DOBŘE USCHOVEJTE.

▶ **Měřicí přístroj svěřujte do opravy pouze kvalifikovaným odborným pracovníkům, kteří mají k dispozici originální náhradní díly.** Tím bude zajištěno, že zůstane zachovaná bezpečnost měřicího přístroje.

▶ **S měřicím přístrojem nepracujte v prostředí s nebezpečím výbuchu, kde se nacházejí hořlavé kapaliny, plyny nebo hořlavý prach.** V měřicím přístroji mohou vznikat jiskry, které mohou způsobit vznícení prachu nebo výparů.



Nedávejte magnet do blízkosti implantátů nebo jiných lékařských přístrojů, např. kardiostimulátoru nebo inzulinové pumpy. Magnet vytváří pole, které může negativně ovlivnit funkci implantátů nebo lékařských přístrojů.

▶ **Nedávejte magnet do blízkosti magnetických datových nosičů a magneticky citlivých zařízení.** Působením magnetu může dojít k nevratným ztrátám dat.

Popis výrobku a výkonu

Použití v souladu s určeným účelem

Detektor hladiny plynu je určený k zobrazení naplnění běžně prodávaných plynových láhví z oceli nebo hliníku od 5 do 11 kg.
Detektor hladiny plynu není určený pro zobrazení naplnění plynových láhví z plastu, plynových nádrží nebo kartuší s butanem.
Měřicí přístroj je vhodný pro používání v interiérech.

Zobrazené součásti

Číslování zobrazených součástí se vztahuje k vyobrazení měřicího přístroje na straně s obrázky.

(1) Tlačítko měření
(2) LED ukazatel naplnění: není zde žádný plyn
(3) LED ukazatel naplnění: je zde plyn
(4) LED ukazatel stavu
(5) Kontaktní plocha pro plynové láhve s obsahem až 11 kg (průměr 270 mm až 350 mm)
(6) Kontaktní plocha pro plynové láhve s obsahem až 5 kg (průměr 200 mm až 270 mm)
(7) Knoflík měření
(8) Úchyt krytu přihrádky pro baterie
(9) Kryt přihrádky pro baterie
(10) Magnet

Technické údaje

Detektor hladiny plynu	FILIO
Číslo zboží	**3 603 F84 000**
Baterie	2× 1,5 V LR03 (AAA)
Doba provozu	cca 4 300 měření
Provozní teplota	–15 °C až +50 °C
Skladovací teplota	–20 °C až +70 °C
Relativní vlhkost vzduchu (nekondenzující) max.	90 %
Max. nadmořská výška pro použití	2 000 m
Stupeň znečištění podle IEC 61010-1	2[A)]
Hmotnost (bez baterií)	0,11 kg

A) Vyskytuje se pouze nevodivé znečištění, přičemž příležitostně se ale očekává dočasná vodivost způsobená orosením.

Montáž

Zobrazení kapacity baterií

LED ukazatel stavu **(4)** zobrazí při krátkém stisknutí tlačítka měření **(1)** kapacitu baterie. Nesmí při tom být stisknutý knoflík měření **(7)**.

LED ukazatel stavu (4)	Kapacita
Zelený	40–100 %
Žlutý (2×)	15–40 %
Červený (3×)	0–15 %
–	0 %

Vložení/výměna baterií

Pro provoz měřicího přístroje doporučujeme použít alkalicko-manganové baterie.

– Odklopte kryt přihrádky pro baterie **(9)** za úchyt **(8)**.
– Vložte baterie. Přitom dodržujte správnou polaritu podle vyobrazení na vnitřní straně přihrádky pro baterie.

Vždy vyměňujte všechny baterie současně. Používejte pouze baterie od jednoho výrobce a se stejnou kapacitou.

▶ **Když měřicí přístroj delší dobu nepoužíváte, vyjměte z něj baterie.** Baterie mohou při delším skladování v měřicím přístroji zkorodovat.

Provoz

Příprava práce

Přesného výsledku měření dosáhnete s čistým knoflíkem měření a čistým povrchem plynové láhve.

– Vyčistěte knoflík měření **(7)** měkkým, vlhkým hadrem.
– Určete vhodná místa měření na plynové láhvi. Zrezivělá místa, silné vrstvy laku, nálepky, silné škrábance, svary, vlhkost, led nebo deformace láhve zhoršují výsledek měření.

Zjištění naplnění

Naplnění plynové láhve zjistěte **jednotlivými** měřeními v různých výškách.
Začněte s měřením v **dolní části** plynové láhve.
Měřicí přístroj netahejte podél plynové láhve. Může dojít k poškození ochranné vrstvy knoflíku měření **(7)**.

– Přitlačte měřicí přístroj na plynovou láhev. Měření naplnění se spustí automaticky stlačením knoflíku měření **(7)**.

Měření trvá cca 5 sekund. Výsledek se po měření zobrazuje 3 sekundy. Potom se měřicí přístroj vypne.

– Když se měřicí přístroj nachází na plynové láhvi, stiskněte pro opětovné spuštění měření tlačítko měření **(1)**.

	LED		
	(2)	(3)	(4)
Vytvořený kontakt s plynovou láhví; probíhá měření	–	–	Žlutá (2× nahoře, 2× dole; střídavě)
V bodě měření byl rozpoznán plyn	–	Zelená	Zelená
V bodě měření nebyl rozpoznán žádný plyn	Červená	–	Červená
Měření se nezdařilo	Červená (6×)	Zelená (6×)	Žlutá (6×)
Slabá baterie	–	–	Červená (3×)

Údržba a servis

Údržba a čištění

Před každým použitím měřicí přístroj zkontrolujte. Při viditelném poškození, nebo pokud jsou uvnitř měřicího přístroje uvolněné díly, není zaručená bezpečná funkce.
Měřicí přístroj skladujte a přepravujte pouze ve vhodném obalu, jako např. v originálním obalu.
V případě opravy posílejte měřicí přístroj v originálním obalu.
Udržujte měřicí přístroj vždy čistý.
Měřicí přístroj neponořujte do vody nebo jiných kapalin. Nečistoty otřete vlhkým, měkkým hadříkem. Nepoužívejte čisticí prostředky nebo rozpouštědla.
Při čištění nesmí vniknout do měřicího přístroje žádná kapalina.

Zákaznická a poradenská služba

Czech Republic
Tel.: +420 519 305700
Odkaz na adresy našich servisů a na záruční podmínky najdete na poslední straně.
V případě veškerých otázek a objednávek náhradních dílů bezpodmínečně uveďte 10místné věcné číslo podle typového štítku výrobku.

Likvidace

Měřicí přístroje, příslušenství a obaly je třeba odevzdat k ekologické recyklaci.



Měřicí přístroje a baterie nevyhazujte do domovního odpadu!

Pouze pro země EU:

Elektrická a elektronická zařízení nebo použité akumulátory/baterie, které už nejsou dále použitelné, se musí shromažďovat odděleně od ostatního odpadu a ekologicky zlikvidovat. Použijte určená sběrná místa. Nesprávná likvidace může být kvůli případně obsaženým nebezpečným látkám škodlivá pro životní prostředí a zdraví.

Slovenčina

Bezpečnostné upozornenia



Prečítajte si a dodržiavajte všetky pokyny. Pokiaľ merací prístroj nebudete používať v súlade s týmito pokynmi, môžete nepriaznivo ovplyvniť integrované ochranné opatrenia v meracom prístroji. TIETO POKYNY DOBRE USCHOVAJTE.

▶ **Opravu meracieho prístroja zverte len kvalifikovanému odbornému personálu, ktorý používa originálne náhradné súčiastky.** Tým sa zaručí, že bezpečnosť meracieho prístroja zostane zachovaná.

▶ **S meracím prístrojom nepracujte v prostredí s nebezpečenstvom výbuchu, v ktorom sa nachádzajú horľavé kvapaliny, plyny alebo prach.** V tom-

www.elektromarkabolt.hu

to meracom prístroji sa môžu vytvárať iskry, ktoré by mohli uvedený prach alebo výpary zapáliť.



Magnet nedávajte do blízkosti implantátov alebo iných medicínskych zariadení, ako sú napr. kardiostimulátory alebo inzulínové pumpy. Magnet vytvára magnetické pole, ktoré môže nepriaznivo ovplyvniť funkciu implantátov alebo medicínskych zariadení.

▶ **Nedávajte magnet do blízkosti magnetických dátových nosičov a magneticky citlivých zariadení.** Pôsobením magnetu môže dôjsť k nenávratnej strate údajov.

Opis výrobku a výkonu

Používanie v súlade s určením

Detektor úrovne plynu je určený na zobrazenie stavu naplnenia v štandardných oceľových alebo hliníkových plynových fľašiach od 5 do 11 kg.
Detektor úrovne plynu nie je určený na zobrazovanie stavu naplnenia v plastových plynových fľašiach, plynových nádržiach alebo butánových kartušiach.
Tento merací prístroj je vhodný na používanie vo vnútorných priestoroch (v miestnostiach).

Zobrazené komponenty

Číslovanie jednotlivých komponentov sa vzťahuje na vyobrazenie meracieho prístroja na grafickej strane.

(1) Tlačidlo merania
(2) LED indikácia stavu naplnenia: bez plynu
(3) LED indikácia stavu naplnenia: plyn k dispozícii
(4) LED stavový indikátor
(5) Kontaktná plocha pre plynové fľaše s kapacitou do 11 kg (priemer 270 mm–350 mm)
(6) Kontaktná plocha pre plynové fľaše s kapacitou do 5 kg (priemer 200 mm–270 mm)
(7) Merací gombík
(8) Jazýček krytu priehradky na batérie
(9) Kryt priehradky na batérie
(10) Magnet

Technické údaje

Detektor úniku plynu	FILIO
Číslo položky	**3 603 F84 000**
Batérie	2 × 1,5 V LR03 (AAA)
Výdrž	cca 4 300 meraní
Prevádzková teplota	–15 °C … +50 °C
Skladovacia teplota	–20 °C … +70 °C
Max. relatívna vlhkosť vzduchu (bez kondenzácie)	90 %
Max. výška použitia nad referenčnou výškou	2 000 m
Stupeň znečistenia podľa IEC 61010-1	2[A)]
Hmotnosť (bez batérií)	0,11 kg

A) Vyskytuje sa len nevodivé znečistenie, pričom sa však príležitostne očakáva dočasná vodivosť spôsobená kondenzáciou.

Montáž

Zobrazenie kapacity batérie

LED stavová indikácia **(4)** zobrazuje pri krátkom stlačení tlačidla merania **(1)** kapacitu batérie. Merací gombík **(7)** nesmie byť pritom stlačený.

LED stavová indikácia (4)	Kapacita
Zelená	40 – 100 %
Žltá (2×)	15 – 40 %
Červená (3×)	0 – 15 %
–	0 %

Vkladanie/výmena batérií

Na prevádzku meracieho prístroja sa odporúča používať alkalické mangánové batérie.

– Vyklopte kryt priehradky na batérie **(9)** pomocou jazýčka **(8)**.
– Založte batérie. Dávajte pritom pozor na správnu polaritu podľa vyobrazenia na vnútornej strane priehradky na batérie.

Vždy vymieňajte všetky batérie súčasne. Používajte len batérie od jedného výrobcu a s rovnakou kapacitou.

▶ **Ak merací prístroj dlhší čas nepoužívate, vyberte z neho batérie.** Batérie môžu pri dlhšom skladovaní v meracom prístroji skorodovať.

Prevádzka

Príprava na prácu

Presný výsledok merania môžete dosiahnuť pomocou čistého meracieho gombíka a čistého tela plynovej fľaše.

– Merací gombík **(7)** vyčistite mäkkou, vlhkou handričkou.
– Zistite vhodné meracie miesta na plynovej fľaši. Hrdzavé škvrny, hrubé vrstvy farby, nálepky, veľké škrabance, zvary, vlhkosť, ľad alebo deformácia krytu ovplyvňujú výsledok merania.

Zistenie stavu naplnenia

Stav naplnenia plynovej fľaše zisťujte pomocou **jednotlivých** meraní v rôznych výškach.
Začnite merať v **spodnej časti** plynovej fľaše.

Neťahajte merací prístroj pozdĺž plynovej fľaše. Ochranná vrstva meracieho gombíka **(7)** sa môže poškodiť.

– Pritlačte merací prístroj na plynovú fľašu. Meranie stavu naplnenia sa spustí automaticky stlačením meracieho gombíka **(7)**.

Meranie trvá cca 5 sekúnd. Po meraní sa výsledok zobrazí na 3 sekundy. Potom sa merací prístroj vypne.

– Ak sa merací prístroj nachádza na plynovej fľaši, pre nové spustenie merania stlačte tlačidlo merania **(1)**.

	LED		
	(2)	(3)	(4)
Kontakt s plynovou fľašou vytvorený; prebieha meranie	–	–	žltá (2× hore, 2× dole; striedavo)
Plyn rozpoznaný na meracom bode	–	zelená	zelená
V meracom bode nebol rozpoznaný žiaden plyn	červená	–	červená
Meranie neúspešné	červená (6×)	zelená (6×)	žltá (6×)
Príliš slabá batéria	–	–	červená (3×)

Údržba a servis

Údržba a čistenie

Pred každým použitím merací prístroj skontrolujte. Pri viditeľných poškodeniach alebo uvoľnených častiach vnútri meracieho prístroja už nie je zaručená bezpečná funkčnosť.
Merací prístroj odkladajte a prepravujte vždy len vo vhodnom boxe, ako je originálne balenie.
V prípade potreby opravy zašlite merací prístroj v originálnom balení.
Udržiavajte svoj merací prístroj vždy v čistote.
Neponárajte merací prístroj do vody ani do iných kvapalín.
Znečistenia utrite vlhkou mäkkou handričkou. Nepoužívajte žiadne čistiace prostriedky či rozpúšťadlá.
Pri čistení sa nesmie dostať do meracieho prístroja žiadna kvapalina.

Servis pre zákazníkov a poradenstvo pri používaní

Slovakia
Tel.: +421 2 48 703 800
Odkaz na adresy našich servisov a na záručné podmienky nájdete na poslednej strane.
V prípade akýchkoľvek otázok a objednávok náhradných dielov uvádzajte bezpodmienečne 10-miestne vecné číslo uvedené na typovom štítku výrobku.

Likvidácia

Výrobok, príslušenstvo a obal treba dať na recykláciu šetriacu životné prostredie.



Měřicí přístroje a baterie nevyhazujte do domovního odpadu!

Len pre krajiny EÚ:

Elektrické a elektronické zariadenia alebo opotrebované akumulátory/batérie, ktoré už nie sú použiteľné, sa musia zbierať oddelene a ekologicky zlikvidovať. Využívajte na to určené zberné systémy. Nesprávna likvidácia môže byť kvôli možnej prítomnosti nebezpečných látok škodlivá pre životné prostredie a zdravie.

Magyar

Biztonsági tájékoztató



Olvassa el és tartsa be valamennyi utasítást. Ha a mérőműszert nem a mellékelt előírásoknak megfelelően használja, ez befolyással lehet a mérőműszerbe beépített védelmi intézkedésekre. ŐRIZZE MEG BIZTOS HELYEN EZEKET AZ UTASÍTÁSOKAT.

▶ **A mérőműszert csak szakképzett személyzettel és csak eredeti pótalkatrészek felhasználásával javíttassa.** Ez biztosítja, hogy a mérőműszer biztonságos berendezés maradjon.

▶ **Ne dolgozzon a mérőműszerrel olyan robbanásveszélyes környezetben, ahol éghető folyadékok, gázok vagy porok vannak.** A mérőműszer szikrákat kelthet, amelyek a port vagy a gőzöket meggyújthatják.



Ne vigye a mágnest implantátumok és egyéb orvosi készülékek, például pacemakerek vagy inzulinpumpák közelébe. A mágnes egy mágneses teret hoz létre, amely befolyással lehet az implantátumok vagy az orvosi készülékek működésére.

▶ **Tartsa távol a mágnest mágneses adathordozóktól és mágneses mezőkre érzékeny készülékektől.** A mágnes hatása visszafordíthatatlan adatveszteségekhez vezethet.

A termék és a teljesítmény leírása

Rendeltetésszerű használat

A gázszint-érzékelő a kereskedelemben kapható 5–11 kg-os acél vagy alumínium gázpalackok töltöttségi szintjének kimutatására szolgál.
A gázszint-érzékelő rendeltetésszerűen nem használható műanyag gázpalackok, gáztartályok vagy bután gázpatronok töltöttségi szintjének megállapítására.
A mérőműszer helyiségekben végzett mérésekre alkalmas.

Ábrázolt alkatrészek

Az ábrázolt alkatrészek sorszámozása megfelel a mérőműszer ábrájának az ábrákat tartalmazó oldalon.

(1) Mérés gomb
(2) LED töltöttségi szintjelző: nincs jelen gáz
(3) LED töltöttségi szintjelző: gáz van jelen
(4) LED állapotkijelző
(5) Érintkezési felület legfeljebb 11 kg-os gázpalacknál (270 mm–350 mm átmérő)
(6) Érintkezési felület legfeljebb 5 kg-os gázpalacknál (200 mm–270 mm átmérő)
(7) Mérőgomb
(8) Elemtartó rekesz fedél füle
(9) Elemtartó rekesz fedele
(10) Mágnes

Műszaki adatok

Gázszint-érzékelő	FILIO
Rendelési szám	**3 603 F84 000**
Elemek	2× 1,5 V LR03 (AAA)
Üzemidő	kb. 4300 mérés
Üzemi hőmérséklet	–15 °C...+50 °C
Tárolási hőmérséklet	–20 °C...+70 °C
Relatív páratartalom (nem kondenzálódó) max.	90%
A használathoz megengedett max. tengerszint feletti magasság	2000 m
Szennyezettségi fok az IEC 61010-1 szerint	2[A)]
Súly (elemek nélkül)	0,11 kg

A) Csak egy nem vezetőképes szennyezés lép fel, ámbár időnként a harmatképződés következtében ideiglenesen egy nullától eltérő vezetőképességre is lehet számítani.

Összeszerelés

Az elem kapacitásának megjelenítése

A LED állapotkijelző **(4)** a mérőgomb **(1)** rövid megnyomásával jelzi az elem kapacitását. A mérőgomb **(7)** nem lehet benyomva eközben.

LED állapotkijelző (4)	Kapacitás
Zöld	40–100%
Sárga (2×)	15–40%
Piros (3×)	0–15%
–	0%

Az elemek behelyezése/kicserélése

A mérőműszer üzemeltetéséhez alkáli-mangán-elemek alkalmazását javasoljuk.

– Hajtsa ki az elemtartó rekesz fedelét **(9)** a fülnél **(8)**.
– Tegye be az elemeket. Ekkor ügyeljen az elemrekesz fedél belső oldalán található ábrázolásnak megfelelő helyes polaritás betartására.

Mindig valamennyi elemet egyszerre cserélje ki. Csak egy azonos gyártó cég azonos kapacitású elemeit használja.

▶ **Vegye ki az elemeket a mérőműszerből, ha azt hosszabb ideig nem használja.** Hosszabb ideig történő tárolás esetén az elemek a mérőműszerben korrodálódhatnak.

Üzemeltetés

A munka előkészülete

A pontos mérési eredményt a tiszta mérőgomb és a tiszta gázpalackház biztosítja.

– Tisztítsa meg a mérőgombot **(7)** egy puha, nedves kendővel.
– Azonosítsa a gázpalackon a megfelelő mérési pontokat. A rozsdafoltok, vastag festékrétegek, matricák, erős karcolások, hegesztési varratok, nedvesség, jég vagy a burkolat deformációi rontják a mérési eredményt.

A töltöttségi szint meghatározása

Határozza meg a gázpalack töltöttségi szintjét **külön** mérésekkel különböző magasságokban.
Kezdje a mérést a gázpalack **alsó részén**.
Ne húzza a mérőeszközt a gázpalack mentén. A mérőgomb **(7)** védőrétege megsérülhet.

– Nyomja a mérőeszközt a gázpalackhoz. A töltöttségi szint mérése automatikusan elindul, ha megnyomja a mérőgombot **(7)**.

A mérés kb.5 másodpercig tart. A mérés után az eredmény 3 másodpercig látható. A mérőműszer ezután kikapcsolásra kerül.

– Ha a mérőeszköz a gázpalackon van, nyomja meg a mérőgombot **(1)** a mérés újraindításához.

	LED		
	(2)	(3)	(4)
Kapcsolat létesítve a gázpalackkal; mérés folyamatban	–	–	sárga (2× fent, 2× lent, váltakozva)
Gáz észlelése a mérési ponton	–	zöld	zöld
A mérési ponton nem észlelhető gáz	piros	–	piros
A mérés sikertelen volt	piros (6×)	zöld (6×)	sárga (6×)
Az akkumulátor túl gyenge	–	–	piros (3×)

Karbantartás és szerviz

Karbantartás és tisztítás

A mérőműszert minden egyes használat előtt ellenőrizze. Ha a mérőműszeren kívülről látható rongálódások észlelhetők, vagy a belsejében meglazult alkatrészek vannak, a mérőműszer biztonságos működését már nem lehet garantálni.
A mérőműszert csak egy erre megfelelő táskában, mint például az eredeti csomagolásban tárolja és szállítsa.
Ha javításra van szükség, az eredeti csomagolásba csomagolva küldje be a mérőműszert.
Tartsa mindig tisztán a mérőműszert.
Ne merítse bele a mérőműszert vízbe vagy más folyadékokba.
A szennyeződéseket egy nedves, puha kendővel törölje le. Tisztító- vagy oldószereket ne használjon.
A tisztítás során semmiféle folyadéknak sem szabad a mérőműszerbe behatolnia.

Vevőszolgálat és használati tanácsadás

Magyarország
Tel.: +36 1 879 8502
A szervizcímekre és a garanciális feltételekre mutató hivatkozást az utolsó oldalon találja.
Ha kérdései vannak vagy pótalkatrészeket szeretne rendelni, okvetlenül adja meg a termék típustábláján található 10-jegyű cikkszámot.

Hulladékkezelés

A mérőműszereket, a tartozékokat és csomagolóanyagokat a környezetvédelmi szempontoknak megfelelően kell újrafelhasználásra leadni.



Ne dobja ki a mérőműszereket és elemeket a háztartási szemétbe!

Csak az EU-tagországok számára:

A már nem használható elektromos és elektronikus készülékeket és a használt akkumulátorokat/elemeket külön kell gyűjteni és környezetbarát módon kell ártalmatlanítani. Használja az erre szolgáló gyűjtőrendszereket. A helytelen ártalmatlanítás káros lehet a környezetre és az egészségre a benne lévő veszélyes anyagok miatt.

Русский

Информация о подтверждении соответствия содержится в приложении.
Информация о стране происхождения и дате изготовления указана на корпусе изделия.
Контактная информация относительно импортера содержится на упаковке.

Срок службы изделия
Срок службы изделия составляет 7 лет. Не рекомендуется к эксплуатации по истечении 5 лет хранения с даты изготовления без предварительной проверки (дату изготовления см. на этикетке).

Перечень критических отказов и ошибочные действия персонала или пользователя
– не использовать при появлении дыма непосредственно из корпуса изделия
– не использовать на открытом пространстве во время дождя (в распыляемой воде)
– не включать при попадании воды в корпус

Критерии предельных состояний
– поврежден корпус изделия

Тип и периодичность технического обслуживания
Рекомендуется очистить инструмент от пыли после каждого использования.

Хранение
– необходимо хранить в сухом месте
– необходимо хранить вдали от источников повышенных температур и воздействия солнечных лучей
– при хранении необходимо избегать резкого перепада температур
– если инструмент поставляется в мягкой сумке или пластиковом кейсе рекомендуется хранить инструмент в этой защитной упаковке
– подробные требования к условиям хранения смотрите в ГОСТ 15150-69 (Условие 1)

www.elektromarkabolt.hu

Транспортировка

– категорически не допускается падение и любые механические воздействия на упаковку при транспортировке
– при разгрузке/погрузке не допускается использование любого вида техники, работающей по принципу зажима упаковки
– подробные требования к условиям транспортировки смотрите в ГОСТ 15150-69 (Условие 5)

Указания по технике безопасности



Прочитайте и выполняйте все указания. Использование измерительного инструмента не в соответствии с настоящими указаниями чревато повреждением интегрированных защитных механизмов. ПОЖАЛУЙСТА, НАДЕЖНО ХРАНИТЕ ЭТИ УКАЗАНИЯ.

▶ **Ремонт измерительного инструмента разрешается выполнять только квалифицированному персоналу и только с использованием оригинальных запчастей.** Этим обеспечивается безопасность измерительного инструмента.

▶ **Не работайте с измерительным инструментом во взрывоопасной среде, поблизости от горючих жидкостей, газов и пыли.** В измерительном инструменте могут образоваться искры, от которых может воспламениться пыль или пары.



Не устанавливайте магнит вблизи имплантантов и прочих медицинских аппаратов, напр., кардиостимуляторов и инсулиновых насосов. Магнит создает поле, которое может воздействовать на работу имплантантов и медицинских аппаратов.

▶ **Держите магнит вдали от магнитных носителей данных и от приборов, чувствительных к магнитному полю.** Воздействие магнитов может привести к невосполнимой потере данных.

Описание продукта и услуг

Применение по назначению

Детектор уровня газа предназначен для индикации уровня заполнения в обычных стальных или алюминиевых газовых баллонах весом от 5 до 11 кг. Детектор уровня газа не предназначен для индикации уровня в пластиковых газовых баллонах, газовых резервуарах или картриджах с бутаном.

Измерительный инструмент предназначен для использования внутри помещений.

Изображенные компоненты

Нумерация представленных составных частей выполнена по изображению измерительного инструмента на странице с иллюстрациями.

(1) Кнопка измерения
(2) Светодиодный индикатор уровня: газ отсутствует
(3) Светодиодный индикатор уровня: газ имеется
(4) Светодиодный индикатор состояния
(5) Контактная поверхность для газовых баллонов объемом до 11 кг (диаметр 270–350 мм)
(6) Контактная поверхность для газовых баллонов объемом до 5 кг (диаметр 200–270 мм)
(7) Измерительная головка
(8) Язычок крышки батарейного отсека
(9) Крышка батарейного отсека
(10) Магнит

Технические данные

Детектор уровня газа	FILIO
Товарный номер	**3 603 F84 000**
Батареи	2× 1,5 В LR03 (AAA)
Продолжительность работы	ок. 4300 измерений
Рабочая температура	–15 °C ... +50 °C
Температура хранения	–20 °C ... +70 °C
Макс. относительная влажность (без конденсации)	90 %
Макс. высота применения над реперной высотой	2000 м
Степень загрязнения согласно IEC 61010-1	2[A)]
Вес (без батарей)	0,11 кг

A) Обычно присутствует только непроводящее загрязнение. Однако, как правило, возникает временная проводимость, вызванная конденсацией.

Сборка

Индикация емкости батарей

Светодиодный индикатор состояния **(4)** показывает емкость батарей при коротком нажатии кнопки измерения **(1)**. При этом измерительная головка **(7)** не должна быть утоплена.

Светодиодный индикатор состояния (4)	Емкость
Зеленый	40–100 %
Желтый (2×)	15–40 %
Красный (3×)	0–15 %
–	0 %

Установка/замена батареек

В измерительном инструменте рекомендуется использовать щелочно-марганцевые батарейки.

– Откиньте крышку батарейного отсека **(9)**, потянув за язычок **(8)**.
– Вставьте батареи. При этом соблюдайте правильную полярность в соответствии с изображением на внутренней стороне батарейного отсека.

Меняйте сразу все батарейки одновременно. Используйте только батарейки одного производителя и одинаковой емкости.

▶ **Извлекайте батареи из измерительного инструмента, если продолжительное время не будете работать с ним.** При длительном хранении внутри измерительного инструмента возможна коррозия батарей.

Работа с инструментом

Подготовка к работе

Точный результат измерения достигается при чистой измерительной головке и чистом корпусе газового баллона.

– Очистите измерительную головку **(7)** мягкой влажной салфеткой.
– Определите подходящие места для измерения на газовом баллоне. Места коррозии, толстые слои краски, наклейки, сильные царапины, сварные швы, влага, лед или деформации корпуса отрицательно влияют на результат измерения.

Определение уровня заполнения

Определяйте уровень заполнения газового баллона путем **отдельных** измерений на разной высоте. Начинайте измерение в **нижней части** газового баллона.

Не ведите измерительный инструмент вдоль газового баллона. Может быть поврежден защитный слой измерительной головки **(7)**.

– Прижмите измерительный инструмент к газовому баллону.
Измерение уровня заполнения запускается автоматически при утапливании измерительной головки **(7)**.

Процесс измерения длится ок. 5 секунд. После завершения результат отображается в течение 3 секунд. Затем измерительный инструмент отключается.

– Если измерительный инструмент уже находится на газовом баллоне, для повторного запуска измерения нажмите кнопку измерения **(1)**.

	Светодиод		
	(2)	(3)	(4)
Контакт с баллоном имеется; идет измерение	–	–	Желтый (двукратное мигание сверху и снизу)
Газ в точке замера обнаружен	–	Зеленый	Зеленый
Газ в точке замера не обнаружен	Красный	–	Красный
Ошибка измерения	Красный (6 раз)	Зеленый (6 раз)	Желтый (6 раз)
Низкий заряд батарей	–	–	Красный (3 раза)

Техобслуживание и сервис

Техобслуживание и очистка

Каждый раз перед применением проверяйте измерительный инструмент. При наличии явных повреждений или незакрепленных деталей внутри надежная работа измерительного инструмента не гарантируется.

Обязательно храните и транспортируйте измерительный инструмент в подходящем контейнере, например, в оригинальной упаковке.

Отправляйте измерительный инструмент на ремонт только в оригинальной упаковке.

Содержите измерительный инструмент постоянно в чистоте.

Никогда не погружайте измерительный инструмент в воду или другие жидкости.

Вытирайте загрязнения сухой и мягкой тряпкой. Не используйте какие-либо чистящие средства или растворители.

При очистке измерительного инструмента в него не должна попадать жидкость.

Сервис и консультирование на предмет использования продукции

Казахстан
Центр консультирования потребителей и приема претензий:
ТОО «Роберт Бош» (Robert Bosch)
050012, г. Алматы,
Республика Казахстан
ул. Муратбаева, д. 180
БЦ «Гермес», 7й этаж
Тел.: +7 (727) 331 86 00
Тел.: 8 8000 700 270

Ссылку на адреса наших сервисных центров и условия гарантии можно найти на последней странице, а также на сайте https://www.bosch-professional.com/kz/ru/

Пожалуйста, во всех запросах и заказах запчастей обязательно указывайте 10-значный товарный номер по заводской табличке изделия.

Утилизация

Отслужившие свой срок измерительные инструменты, принадлежности и упаковку следует сдавать на экологически чистую рекуперацию отходов.



Не выбрасывайте измерительные инструменты и батарейки в бытовой мусор!

Только для стран-членов ЕС:

Электрические и электронные приборы или использованные аккумуляторы/батарейки, непригодные для дальнейшего использования, необходимо собирать отдельно и утилизировать экологически безопасным способом. Используйте предусмотренные системы сбора мусора. Из-за возможного содержания опасных веществ при неправильной утилизации может быть нанесен вред окружающей среде и здоровью.

Українська

Вказівки з техніки безпеки



Прочитайте всі вказівки і дотримуйтеся їх. Використання вимірювального інструмента без дотримання цих інструкцій може призвести до пошкодження інтегрованих захисних механізмів. НАДІЙНО ЗБЕРІГАЙТЕ ЦІ ВКАЗІВКИ.

▶ **Віддавайте вимірювальний інструмент на ремонт лише кваліфікованим фахівцям та лише з використанням оригінальних запчастин.** Тільки за таких умов Ваш вимірювальний прилад і надалі буде залишатися безпечним.

▶ **Не працюйте з вимірювальним інструментом у середовищі, де існує небезпека вибуху внаслідок присутності горючих рідин, газів або пилу.** У вимірювальному приладі можуть утворюватися іскри, від яких може займатися пил або пари.



Не встановлюйте магніт поблизу імплантантів і інших медичних апаратів, напр., кардіостимуляторів і інсулінових помп. Магніт створює поле, що може негативно впливати на функціональну здатність імплантантів і інсулінових помп.

▶ **Не наближайте магніт до магнітних носіїв даних і приладів, чутливих до магнітних полів.** Магніт своєю дією може призвести до необоротної втрати даних.

Опис продукту і послуг

Призначення приладу

Детектор газу призначений для індикації рівня наповнення стандартних сталевих або алюмінієвих газових балонів вагою від 5 до 11 кг.

Детектор газу не призначений для індикації рівня наповнення пластикових газових балонів, газових баків або картриджів з бутаном.

Вимірювальний прилад призначений для використання всередині приміщень.

Зображені компоненти

Нумерація зображених компонентів посилається на зображення вимірювального інструмента на сторінці з малюнком.

(1) Кнопка вимірювання
(2) Світлодіодний індикатор рівня заповнення: газ відсутній
(3) Світлодіодний індикатор рівня заповнення: газ наявний
(4) Світлодіодний індикатор стану
(5) Контактна поверхня для газових балонів ємністю до 11 кг (діаметр 270 мм–350 мм)
(6) Контактна поверхня для газових балонів ємністю до 5 кг (діаметр 200 мм–270 мм)
(7) Кнопка вимірювання
(8) Кришка відсіку для елементів живлення
(9) Кришка батарейного відсіку
(10) Магніт

Технічні характеристики

Детектор газу	FILIO
Товарний номер	**3 603 F84 000**
Елементи живлення	2× 1,5 В LR03 (AAA)
Робочий ресурс	Бл. 4300 вимірів
Робоча температура	–15 °C ... +50 °C
Температура зберігання	–20 °C ... +70 °C
Відносна вологість повітря (без конденсації) макс.	90 %
Макс. висота використання над реперною висотою	2000 м
Ступінь забрудненості відповідно до IEC 61010-1	2[A)]
Вага без елементів живлення	0,11 кг

A) Зазвичай присутнє лише непровідне забруднення. Проте, як правило, виникає тимчасова провідність через конденсацію.

Монтаж

Відображення ємності елемента живлення

Світлодіодний індикатор стану **(4)** відображає ємність елементів живлення після короткого натискання кнопки вимірювання **(1)**. При цьому кнопка вимірювання **(7)** не повинна бути натиснута..

Світлодіодний індикатор стану (4)	Ємність
Зелений	40–100 %
Жовтий (двічі)	15–40 %
Червоний (тричі)	0–15 %
–	0 %

Вставляння/заміна батарейок

У вимірювальному інструменті рекомендується використовувати лужно-марганцеві батареї.

– Відкрийте кришку відсіку для елементів живлення **(9)**, потягнувши за язичок **(8)**.
– Вставте акумуляторні батареї. При цьому звертайте увагу на правильну направленість полюсів, як це показано всередині секції для батарейок.

Міняйте відразу всі батарейки. Використовуйте лише батарейки одного виробника і з однаковою ємністю.

▶ **Виймайте батарейки з вимірювального інструмента, якщо тривалий час не будете користуватися ним.** При тривалому зберіганні батарейки можуть кородувати у вимірювальному інструменті.

Робота

Підготовка до роботи

Точний результат вимірювання можна отримати лише за умови чистоти кнопки вимірювання та корпусу газового балона.

– Протріть кнопку вимірювання **(7)** м'якою, вологою ганчіркою.
– Визначте відповідні місця вимірювання на газовому балоні. Іржа, щільні шари лаку, наклейки, сильні подряпини, зварні шви, волога, наліб або деформації корпусу погіршують результати вимірювання.

Визначення рівня наповнення

Визначте рівень наповнення газового балона за допомогою **окремих** вимірювань на різній висоті. Почніть вимірювання з **нижньої частини** газового балона.

Не тягніть вимірювальний прилад уздовж газового балона. Захисний шар кнопки вимірювання **(7)** може зазнати пошкодження.

– Притисніть вимірювальний прилад до газового балона.
Вимірювання рівня заповнення запускається автоматично натисканням кнопки вимірювання **(7)**.

Вимірювання триває бл. 5 секунд. Після вимірювання результат відображається протягом 3 секунд. Після цього вимірювальний інструмент вимикається.

– Якщо вимірювальний прилад знаходиться на газовому балоні, натисніть кнопку вимірювання, щоб знову розпочати вимірювання **(1)**.

	Світлодіод		
	(2)	(3)	(4)
Встановлено контакт з газовим балоном; вимірювання триває	–	–	Жовтий (двічі зверху, двічі знизу; по черзі)
Газ виявлено в точці вимірювання	–	Зелений	Зелений
Газ у точці вимірювання не виявлено	Червоний	–	Червоний
Не вдалося виконати вимірювання	Червоний (6 разів)	Зелений (6 разів)	Жовтий (6 разів)
Батарея розряджена	–	–	Червоний (3 рази)

Технічне обслуговування і сервіс

Технічне обслуговування і очищення

Перевіряйте вимірювальний інструмент перед кожним використанням. Якщо на ньому видні пошкодження або всередині розхитилися деталі, надійна робота вимірювального інструмента не гарантується.

www.elektromarkabolt.hu

Зберігайте і транспортуйте вимірювальний інструмент лише у придатному контейнері, напр., в оригінальній упаковці.

Надсилайте вимірювальний інструмент на ремонт в оригінальній упаковці.

Завжди тримайте вимірювальний прилад в чистоті.

Не занурюйте вимірювальний прилад у воду або інші рідини.

Витирайте забруднення вологою м'якою ганчіркою. Не використовуйте жодних миючих засобів або розчинників.

При очищенні вимірювального інструменту в нього не повинна проникати рідина.

Сервіс та надання консультацій щодо використання продукції

Україна

Тел.: +380 800 503 888

Посилання на наші сервісні адреси та умови гарантії можна знайти на останній сторінці.

При всіх додаткових запитаннях та замовленні запчастин, будь ласка, зазначайте 10-значний номер для замовлення, що стоїть на паспортній табличці продукту.

Утилізація

Вимірювальні прилади, приладдя і упаковку треба здавати на екологічно чисту повторну переробку.



Не викидайте вимірювальні інструменти і батарейки в побутове сміття!

Лише для країн ЄС:

Електричні та електронні пристрої або використані акумулятори/батареї, які більше не використовуються, повинні збиратися окремо та утилізуватися екологічно безпечним способом. Скористайтеся призначеними для цього системами збору. Неправильна утилізація може завдати шкоди навколишньому середовищу та здоров'ю через небезпечні речовини, що містятся у відходах.

Қазақ

Сәйкестікті растау жайлы ақпарат қосымшада бар.

Өнімді өндірген мемлекет туралы ақпарат және өндірілген мерзімі өнімнің корпусында көрсетілген.

Импортерге қатысты байланыс ақпарат өнім қаптамасында көрсетілген.

Өнімді пайдалану мерзімі

Өнімнің қызмет ету мерзімі 7 жыл. Өндірілген мерзімнен бастап (өндіру күні зауыт тақтайшасында жазылған) істептей 5 жыл сақтағаннан соң, өнімді тексерусіз (сервистік тексеру) пайдалану ұсынылмайды.

Қызметкер немесе пайдаланушының қателіктері мен істен шығу себептерінің тізімі

- өнім корпусынан тікелей түтін шықса, пайдаланбаңыз
- жауын –шашын кезінде сыртта (далада) пайдаланбаңыз
- корпус ішіне су кірсе құрылғыны қосушы болмаңыз

Шекті күй белгілері

- өнім корпусының зақымдалуы

Қызмет көрсету түрі мен жиілігі

Әр пайдаланудан соң өнімді тазалау ұсынылады.

Сақтау

- құрғақ жерде сақтау керек
- жоғары температура көзінен және күн сәулелерінің әсерінен алыс сақтау керек
- сақтау кезінде температураның кенет ауытқуынан қорғау керек
- егер құрал жұмсақ сөмке немесе пластик кейсте жеткізілсе оны осы өзінің қорғағыш қабында сақтау ұсынылады
- сақтау шарттары туралы қосымша ақпарат алу үшін МЕМСТ 15150-69 (Шарт 1) құжатын қараңыз

Тасымалдау

- тасымалдау кезінде өнімді құлатуға және кез келген механикалық ықпал етуге қатаң тыйым салынады
- босату/жүктеу кезінде пакетті қысатын машиналарды пайдалануға рұқсат берілмейді.
- тасымалдау шарттары талаптарын МЕМСТ 15150-69 (5 шарт) құжатын оқыңыз.

Қауіпсіздік нұсқаулары



Барлық құсқаулықтарды оқып, орындау керек. Өлшеу құралын осы нұсқауларға сай пайдаланбау өлшеу құралындағы кірістірілген қауіпсіздік шараларына жағымсыз әсер етеді. ОСЫ НҰСҚАУЛЫҚТАРДЫ ТОЛЫҚ ОРЫНДАҢЫЗ.

- ▶ **Өлшеу құралын тек білікті маманға және арнаулы бөлшектермен жөндетіңіз.** Сол арқылы өлшеу құрал қауіпсіздігін сақтайсыз.
- ▶ **Жанатын сұйықтықтар, газдар немесе шаң жиылған жарылыс қаупі бар ортада өлшеу құралын пайдаланбаңыз.** Өлшеу құралы ұшқын шығарып, шаңды жандырып, өрт тудыруы мүмкін.



Магнитті имплантаттардың немесе кардиостимулятор немесе инсулин сорғысы сияқты басқа да медициналық құрылғылардың жанына қоймаңыз.

Магнит имплантаттардың немесе медициналық құрылғылардың жұмысына әсер ететін өріс тудырады.

- ▶ **Магнитті магниттік дерек тасығыштары мен магнитке сезімтал құрылғылардан алшақ ұстаңыз.** Магнит әсері деректердің біржолата жойылуына әкелуі мүмкін.

Өнім және қуат сипаттамасы

Мақсаты бойынша пайдалану

Газ деңгейі детекторы 5-11 кг көлемді болаттан немесе алюминийден жасалған стандартты газ баллондарындағы толтыру деңгейін көрсетуге арналған.

Газ деңгейі детекторы пластиктен жасалған газ баллондарындағы, газ резервуарларындағы немесе бутанмен толтырылған картридждердегі толтыру деңгейін көрсетуге арналмаған.

Өлшеу құралы ішкі аймақтарда пайдалануға арналмаған.

Көрсетілген құрамдас бөлшектер

Көрсетілген құрамды бөлшектердің нөмірлері графикалық беттегі өлшеу құралының көрсетіліме қатысты болып келеді.

(1) Өлшеу түтмесі

(2) Толтыру деңгейінің жарық диодты индикаторы: газ жоқ

(3) Толтыру деңгейінің жарық диодты индикаторы: газ бар

(4) Жарық диодты күй индикаторы

(5) Макс. көлемі 11 кг газ баллондарына арналған түйіспе бет (диаметрі 270 мм–350 мм)

(6) Макс. көлемі 5 кг газ баллондарына арналған түйіспе бет (диаметрі 200 мм–270 мм)

(7) Өлшеу түтқасы

(8) Батарея бөлімі қақпағының ысырмасы

(9) Батарея бөлімінің қақпағы

(10) Магнит

Техникалық мәліметтер

Газ деңгейі детекторы	FILIO
Өнім нөмірі	**3 603 F84 000**
Батареялар	2× 1,5 V LR03 (AAA)
Жұмыс ұзақтығы	шамамен 4300 өлшеу әрекеті
Жұмыс температурасы	–15°C … +50°C
Сақтау температурасы	–20°C … +70°C
Салыстырмалы ылғалдылық (конденсациясыз), макс.	90%
Негізгі биіктіктің үстіндегі макс. пайдалану биіктігі	2000 м
Ластану дәрежесі IEC 61010-1 стандарты бойынша	2[A]
Салмағы (батареяларсыз)	0,11 кг

A) Тек қана ток өткізбейтін лас пайда болады, бірақ кейбір жағдайларда еру нәтижесінде тоө өткізу қабілеті пайда болуы күтіледі.

Жинау

Батарея сыйымдылығын көрсету

Жарық диодты күй индикаторы **(4)**, өлшеу түймесін **(1)** қысқаша басқан кезде, батарея сыйымдылығын көрсетеді. Өлшеу түтқасы **(7)** басылмауы керек.

Жарық диодты күй индикаторы (4)	Сыйымдылық
Жасыл	40–100 %
Сары (2×)	15–40 %
қызыл (3×)	0–15 %
–	0 %

Батареяларды енгізу/алмастыру

Өлшеу құралы үшін алкалин марганец батареясын пайдалану ұсынылады.

– Батарея бөлімінің қақпағын **(9)** ысырмасынан **(8)** ұстап ашыңыз.

– Батареяларды салыңыз. Батарея бөлімінің ішіндегі суретте көрсетілгендей полюстердің дұрыс орналасуын қамтамасыз етіңіз.

Барлық батареяларды бірдей алмастырыңыз. Тек бір өндірушінің және қуаты бірдей батареяларды пайдаланыңыз.

- ▶ **Өлшеу құралын ұзақ уақыт пайдаланбасаңыз, одан батареяларды шығарып алыңыз.** Өлшеу құралында ұзақ уақыт сақтауда жатқан батареяларды тот басуы мүмкін.

Пайдалану

Жұмысқа дайындық

Дал өлшеу нәтижесіне қол жеткізу үшін, өлшеу түтқасы және газ баллонының корпусы таза болуы керек.

– Өлшеу түтқасын **(7)** жұмсақ, дымқыл шүберекпен тазалаңыз.

– Газ баллонында жарамды өлшеу нүктелерін анықтаңыз. Тот дақтары, қалың бояу қабаттары, жапсырмалар, қатты сызаттар, дәнекер жіктері, ылғал, мұз немесе корпустың деформациясы өлшеу нәтижесіне әсер етеді.

Толтыру деңгейін анықтау

Газ баллонының толтыру деңгейін әртүрлі биіктіктерде **бөлек** өлшеу арқылы анықтаңыз.

Газ баллонының **төменгі бөлігінде** өлшей бастаңыз.

Өлшеу құралын газ баллонының бойымен тартпаңыз. Өлшегіш бастиектің **(7)** қорғаныш қабаты зақымдалуы мүмкін.

– Өлшеу құралын газ баллонына қысыңыз. Өлшеу түтқасы **(7)** басылғанда, толтыру деңгейін өлшеу процесі автоматты түрде басталады.

Өлшеу 5 секундтай уақытқа созылады. Өлшеу аяқталғанда, нәтиже 3 секунд бойы көрсетіледі. Содан кейін өлшеу құралы өшіп қалады.

– Өлшеу құралы газ баллонының үстінде орналасса, өлшеу процесін қайта бастау үшін өлшеу түймесін **(1)** басыңыз.

	Жарық диоды		
	(2)	(3)	(4)
Газ баллонымен байланыс орнатылуда; өлшеу орындалуда	–	–	Сары (жоғарғы жағында 2×, төменгі жағында 2×; ауыспалы)
Өлшеу нүктесінде газ анықталды	–	жасыл	жасыл
Өлшеу нүктесінде газ анықталмаған	қызыл	–	қызыл
Өлшеу сәтсіз аяқталды	қызыл (6×)	Жасыл (6×)	Сары (6×)
Батарея заряды тым төмен	–	–	қызыл (3×)

Техникалық күтім және қызмет

Қызмет көрсету және тазалау

Өлшеу құралын әр пайдаланудан бұрын тексеріңіз.

Өлшеу құралының ішінде зақымдар немесе бос бөлшектер көрінетін болса, оның жұмысы сенімді болмайды.

Өлшеу құралын тек түпнұсқа орауыш сияқты арнайы қорап ішінде сақтаңыз және тасымалдаңыз.

Жөндеу үшін өлшеу құралын түпнұсқа орауышында жіберіңіз.

Өлшеу құралын таза ұстаңыз.

Өлшеу құралын суға немесе басқа сұйықтықтарға батырмаңыз.

Ластануларды сулаған, жұмсақ шүберекпен сүртіңіз. Жуғыш заттарды немесе еріткіштерді пайдаланбаңыз.

Тазалау кезінде өлшеу құралына ешбір сұйықтық тимеуі тиіс.

Тұтынушыларға қызмет көрсету және пайдалану бойынша кеңес беру

Қазақстан

Тұтынушыларға кеңес беру және шағымдарды қабылдау орталығы:

Роберт Бош (Robert Bosch) ЖШС
050012 Алматы қ.,
Қазақстан Республикасы
Мұратбаев к-сі, 180
"Гермес" БО, 7 қабат
Тел.: +7 (727) 331 86 00
Тел.: 8 8000 700 270

Біздің сервистік мекенжайларымызға және кепілдік шарттарына сілтеме соңғы бетте және сайтта https://www.bosch-professional.com/kz/ru/ берілген.

Сұрақтар қою және қосалқы бөлшектерге тапсырыс беру кезінде міндетті түрде өнімнің фирмалық тақтайшасындағы 10 таңбалы өнім нөмірін беріңіз.

Кәдеге жарату

Өлшеу құралын, оның жабдықтары мен қаптамасын қоршаған ортаны қорғайтын кәдеге жарату орнына тапсыру қажет.



Қлшеу құралдарын не батареяларды үй қоқысына тастамаңыз!

Тек қана ЕО елдері үшін:

Пайдалануға әрі қарай жарамайтын электрлік және электрондық құрылғыларды немесе пайдаланылған аккумуляторларды/батареяларды бөлек жинау және қоршаған орта үшін қауіпсіз жолмен кәдеге жарату керек. Белгіленген қоқыс жинау жүйелерін пайдаланыңыз. Қате жолмен кәдеге жарату құрылғы құрамындағы қауіпті болуы мүмкін заттектерге байланысты қоршаған орта мен денсаулық үшін қауіпті болуы мүмкін.

Română

Instrucțiuni de siguranță



Toate instrucțiunile trebuie citite și respectate. Dacă aparatul de măsură nu este folosit conform prezentelor instrucțiuni, dispozitivele de protecție integrate în acesta pot fi afectate. PĂSTRAȚI ÎN CONDIȚII OPTIME PREZENTELE INSTRUCȚIUNI.

- ▶ **Nu permiteți repararea aparatului de măsură decât de către personal de specialitate corespunzător calificat și numai cu piese de schimb originale.** Numai în acest mod poate fi garantată siguranța de exploatare a aparatului de măsură.
- ▶ **Nu lucrați cu aparatul de măsură în mediu cu pericol de explozie în care se află lichide, gaze sau pulberi inflamabile.** În aparatul de măsură se pot produce scântei care să aprindă praful sau vaporii.



Nu aduce magnetul în apropierea implanturilor și altor aparate medicale cum ar fi, de exemplu, stimulatoarele cardiace sau pompele de insulină. Câmpul generat de magnet poate perturba funcționarea implanturilor sau dispozitivelor medicale.

- ▶ **Țineți magnetul la distanță față de suporturile magnetice de date și de aparatele sensibile la câmpurile magnetice.** Prin efectul magnetului se poate ajunge la pierderi ireversibile de date.

Descrierea produsului și a performanțelor sale

Utilizarea conform scopului prevăzut

Indicatorul pentru nivelul de gaz este destinat indicării nivelului de umplere al buteliilor de gaz uzuale din oțel sau aluminiu cu o capacitate cuprinsă între 5 și 11 kg. Indicatorul pentru nivelul de gaz nu este destinat indicării nivelului de umplere al buteliilor de gaz din material plastic, rezervoarelor de gaz sau cartușelor de gaz butan. Aparatul de măsură este destinat utilizării în mediul interior.

Componentele ilustrate

Numerotarea componentelor ilustrate se referă la schița aparatului de măsură de la pagina grafică.

(1) Buton pentru măsurare

(2) Indicator cu LED al nivelului de umplere: nu există gaz

(3) Indicator cu LED al nivelului de umplere: există gaz

(4) Indicator de stare cu LED

(5) Suprafață de contact pentru buteliile de gaz cu o încărcătură de până la 11 kg (diametru de 270 mm–350 mm)

(6) Suprafață de contact pentru buteliile de gaz cu o încărcătură de până la 5 kg (diametru de 200 mm–270 mm)

(7) Buton de măsurare

(8) Eclisă capac compartiment pentru baterii

(9) Capacul compartimentului pentru baterii

(10) Magnet

Date tehnice

Indicator pentru nivelul de gaz	FILIO
Cod de identificare	**3 603 F84 000**
Baterii	2× 1,5 V LR03 (AAA)
Durată de funcționare	aproximativ 4300 de măsurători
Temperatură de funcționare	–15 °C … +50 °C
Temperatură de depozitare	–20 °C … +70 °C
Umiditate relativă maximă a aerului (fără condensare)	90%
Înălțime maximă de lucru deasupra înălțimii de referință	2000 m
Grad de poluare conform IEC 61010-1	2[A]
Greutate (fără baterii)	0,11 kg

A) Acesta se soldează numai cu producerea de reziduuri neconductive, deși, ocazional, se poate produce o conductivitate temporară din cauza formări de condens.

Montare

Indicarea nivelului de încărcare al bateriilor

Nivelul de încărcare al bateriilor este prezentat de indicatorul de stare cu LED **(4)** după apăsarea scurtă a tastei pentru măsurare **(1)**. În acest caz, butonul de măsurare **(7)** nu trebuie să fie apăsat.

Indicator de stare cu LED (4)	Capacitate
Verde	40–100%
Galben (2×)	15–40%
Roșu (3×)	0–15%
–	0%

www.elektromarkabolt.hu

Montarea/Înlocuirea bateriilor

Pentru funcționarea aparatului de măsură se recomandă utilizarea de baterii alcaline.

– Deschide capacul compartimentului pentru baterii **(9)** cu ajutorul eclisei **(8)**.
– Introdu bateriile. Respectă polaritatea corectă conform schiței de pe partea interioară a compartimentului pentru baterii.

Înlocuiți întotdeauna toate bateriile în același timp.
Folosiți numai baterii de aceeași marcă și capacitate.

▶ **Scoate bateriile din aparatul de măsură atunci când urmează să nu-l folosești pentru o perioadă mai lungă de timp.** În cazul depozitării mai îndelungate în interiorul aparatului de măsură, bateriile se pot coroda.

Funcționare

Pregătirea lucrului

Pentru un rezultat precis al măsurării, butonul de măsurare și carcasa buteliei de gaz trebuie să fie curate.

– Curăță butonul de măsurare **(7)** folosind o lavetă moale și umedă.
– Identifică punctele de măsurare adecvate de pe butelia de gaz. Petele de rugină, straturile groase de vopsea, etichetele adezive, zgârieturile pronunțate, cordoanele de sudură, umezeala, fierul sau deformările de pe carcasă perturbă rezultatul măsurării.

Determinarea nivelului de umplere

Determină nivelul de umplere al unei butelii de gaz prin măsurători **individuale** la diferite niveluri.
Începe măsurarea din **partea inferioară** a buteliei de gaz.

Nu trage aparatul de măsură de-a lungul buteliei de gaz. În caz contrar, stratul de protecție al butonului de măsurare **(7)** ar putea suferi deteriorări.

– Apasă aparatul de măsură pe butelia de gaz. Măsurarea nivelului de umplere este pornită automat prin apăsarea butonului de măsurare **(7)**.

Procesul de măsurare durează aproximativ 5 secunde. După efectuarea măsurătorii, rezultatul este afișat timp de 3 secunde. Ulterior, aparatul de măsură se deconectează.

– Dacă aparatul de măsură este poziționat pe butelia de gaz, apasă tasta pentru măsurare **(1)** pentru a reporni măsurătoarea.

	LED		
	(2)	(3)	(4)
Contact cu butelia de gaz efectuat; măsurarea este în curs	–	–	Galben (2× sus, 2× jos; alternativ)
A fost detectat gaz în punctul de măsurare	–	Verde	Verde
Nu a fost detectat gaz în punctul de măsurare	Roșu	–	Roșu
Măsurare nereușită	Roșu (6×)	Verde (6×)	Galben (6×)
Baterie prea descărcată	–	–	Roșu (3×)

Întreținere și service

Întreținerea și curățarea

Verifică aparatul de măsură înainte de fiecare utilizare. Dacă există deteriorări vizibile sau componente desprinse în interiorul aparatului de măsură, funcționarea sigură a acestuia nu mai este garantată.
Depozitează și transportă aparatul de măsură numai într-un recipient adecvat, cum ar fi ambalajul original.
Pentru reparații, expediați aparatul de măsură în ambalajul original.
Păstrați întotdeauna curat aparatul de măsură.
Nu cufundați aparatul de măsură în apă sau în alte lichide.
Eliminați murdăria de pe acesta utilizând o lavetă umedă, moale. Nu folosiți detergenți sau solvenți.
În timpul curățării nu este permisă pătrunderea lichidelor în interiorul aparatului de măsură.

Asistență clienți și consultanță privind utilizarea

România
Tel.: +40 21 405 7541
Linkul către adresele centrelor noastre de service și către condițiile de garanție se găsește pe ultima pagină.
În caz de reclamații și comenzi de piese de schimb, te rugăm să specifici neapărat numărul de identificare compus din 10 cifre, indicat pe plăcuța cu date tehnice a produsului.

Eliminarea

Aparatele de măsură, accesoriile și ambalajele trebuie direcționate către o stație de revalorificare ecologică.

Nu aruncați aparatele de măsură și bateriile în gunoiul menajer!

Numai pentru țările UE:

Aparatele electrice și electronice sau acumulatorii uzați/bateriile uzate care nu mai pot utilizați/utilizate trebuie colectați/colectate separat și eliminați/eliminate în mod ecologic. Utilizează sistemele de colectare desemnate. Eliminarea incorectă poate fi nocivă pentru mediu și sănătate din cauza eliminării de substanțe periculoase.

Български

Указания за сигурност

Прочетете и спазвайте всички указания. Ако измервателният уред не бъде използван съобразно настоящите указания, вградените в него защитни механизми могат да бъдат увредени. СЪХРАНЯВАЙТЕ ТЕЗИ УКАЗАНИЯ НА СИГУРНО МЯСТО.

▶ **Допускайте измервателният уред да бъде ремонтиран само от квалифицирани техници и само с използване на оригинални резервни части.** С това се гарантира запазването на функциите, осигуряващи безопасността на измервателния уред.

▶ **Не работете с измервателния уред в среда с повишена опасност от експлозии, в която има леснозапалими течности, газове или прахове.** В измервателния уред могат да възникнат искри, които да възпламенят праха или парите.

Не поставяйте магнита в близост до имплanти и други медицински уреди, като напр. пейсмейкъри или инсулинови помпи. Магнитът генерира поле, което може да наруши функционирането на имплантите или медицинските уреди.

▶ **Дръжте магнита на разстояние от магнитни носители на данни и чувствителни към магнитни полета уреди.** Вследствие на въздействието на магнитите може да се стигне до невъзвратима загуба на информация.

Описание на продукта и дейността

Употреба по предназначение

Детекторът за ниво на газ е предназначен за показване на нивото на пълнене в налични в търговската мрежа газови бутили от стомана или алуминий от 5 до 11 kg. Детекторът за ниво на газ не е предназначен за това, да показва нивото на пълнене в газови бутилки от пластмаса, газови резервоари или пълнители за бутан газ.
Измервателният уред е предназначен за работа в затворени помещения.

Изобразени елементи

Номерирането на елементите се отнася до изображението на измервателния уред на страницата с фигурите.

(1) Бутон за измерване
(2) LED индикация за ниво на пълнене: няма газ
(3) LED индикация за ниво на пълнене: има газ
(4) LED статусна индикация
(5) Контактна повърхност за газови бутилки с до 11 kg съдържание (270 mm–350 mm диаметър)
(6) Контактна повърхност за газови бутилки с до 5 kg съдържание (200 mm–270 mm диаметър)
(7) Измервателно копче
(8) Езиче на капака на гнездото за батерии
(9) Капак на гнездото за батерии
(10) Магнит

Технически данни

Детектор за ниво на газ	FILIO
Каталожен номер	**3 603 F84 000**
Батерии	2× 1,5 V LR03 (AAA)
Продължителност на работа	ок. 4300 измервания
Работна температура	–15 °C ... +50 °C
Температурен диапазон за съхраняване	–20 °C ... +70 °C
Относителна влажност на въздуха (без конденз) макс.	90 %
макс. работна височина над базовата височина	2000 m
Степен на замърсяване съгласно IEC 61010-1	2[A]
Тегло (без батерии)	0,11 kg

A) Има само непроводимо замърсяване, при което обаче е възможно да се очаква временно причинена проводимост поради конденз.

Монтиране

Показване на капацитета на батерията

LED статусната индикация **(4)** показва при кратко натискане на бутона за измерване **(1)** капацитета на батерията. Измервателното копче **(7)** при това не бива да се натиска.

LED статусна индикация (4)	Капацитет
Зелено	40–100 %
Жълто (2×)	15–40 %
Червено (3×)	0–15 %
–	0 %

Използване/смяна на батериите

За захранване на измервателния уред се препоръчва използването на алкално-манганови батерии.

– Отворете капака на гнездото за батерии **(9)** за езичето **(8)**.
– Поставете батериите. Внимавайте за правилната им полярност, изобразена на фигурата от вътрешната страна на гнездото за батерии.

Заменяйте винаги всички батерии едновременно. Използвайте винаги батерии от един и същ производител и с еднакъв капацитет.

▶ **Ако продължително време няма да използвате уреда, изваждайте батериите от него.** Батериите могат да корозират при по-дълго съхранение в измервателния уред.

Работа с електроинструмента

Подготовка за работа

Точен резултат от измерването ще постигнете с чисто измервателно копче и чист корпус на газовата бутилка.

– Почиствайте измервателното копче **(7)** с мека, влажна кърпа.
– Идентифицирайте подходящите измервателни места върху газовата бутилка. Местата с ръжда, дебелите слоеве лак, стикерите, силните надраквания, заваръчните шевове, влажността, ледът или деформирането на корпуса влошават резултата от измерването.

Установяване на нивото на пълнене

Установете нивото на пълнене на газова бутилка чрез **отделни** измервания на различни височини.
Започнете с измерването в **долната част** на газовата бутилка.
Не изтегляйте измервателния уред по дължината на газовата бутилка. Защитният слой на измервателното копче **(7)** може да се повреди.

– Натиснете измервателния уред върху газовата бутилка.
Измерването на нивото на пълнене автоматично се стартира с натискане на измервателното копче **(7)**.

Измерването трае ок. 5 секунди. След измерването резултатът се показва за 3 секунди. След това измервателният уред се изключва.

– Ако измервателният уред се намира върху газовата бутилка, натиснете за повторно стартиране на измерването измервателния бутон **(1)**.

	Светодиод		
	(2)	(3)	(4)
Контакт с газовата бутилка установен; измерване в ход	–	–	жълто (2× горе, 2× долу; редуване)
Разпознат газ в точката за измерване	–	зелено	зелено
Няма разпознат газ в точката за измерване	червено	–	червено
Измерване неуспешно	червено (6×)	зелено (6×)	жълто (6×)
Батерията е слаба	–	–	червено (3×)

Поддържане и сервиз

Поддържане и почистване

Винаги преди употреба проверявайте измервателния уред. При видими повреди или разхлабени елементи вътре в него използването му не е безопасно.
Съхранявайте и пренасяйте измервателния уред само във включената в окомплектовката предпазна чанта.
При необходимост от ремонт предоставяйте измервателния уред в оригиналната опаковка.
Поддържайте измервателния уред винаги чист.
Не потопявайте измервателния уред във вода или други течности.
Избърсвайте замърсяванията с мека, леко навлажнена кърпа. Не използвайте почистващи препарати или разтворители.
При почистване в измервателния уред не трябва да попада вода.

Отдел за обслужване на клиенти и консултации за употреба

България
Тел.: +359(0)700 13 667
Линкът към нашите сервизни адреси и гаранционни условия ще откриете на последната страница.
Моля, при въпроси и при поръчване на резервни части винаги посочвайте 10-цифрения каталожен номер, изписан на табелката на уреда.

Бракуване

Измервателният уред, допълнителните приспособления и опаковките трябва да бъдат подложени на екологична преработка за усвояване на съдържащите се в тях суровини.

Не изхвърляйте измервателните уреди и батериите при битовите отпадъци!

Само за страни от ЕС:

Електрическите и електронни уреди или използваните акумулаторни/обикновени батерии, които вече не могат да се използват, трябва да се събират разделно и да се изхвърлят по екологичносъобразен начин. Използвайте обозначените системи за събиране. Грешното изхвърляне може да е вредно за околната среда и за здравето поради възможно съдържащите се опасни вещества.

Македонски

Безбедносни напомени

Сите упатства треба да се прочитаат и да се внимава на нив. Доколку мерниот уред не се користи согласно приложените инструкции, може да се наруши функцијата на вградените заштитни механизми во мерниот уред. ДОБРО ЧУВАЈТЕ ГИ ОВИЕ УПАТСТВА.

▶ **Мерниот уред смее да се поправа само од страна на квалификуван стручен персонал и само со оригинални резервни делови.** Само на тој начин ќе бидете сигурни во безбедноста на мерниот уред.

▶ **Не работете со мерниот уред во околина каде постои опасност од експлозија, каде има запаливи течности, гас или прашина.** Мерниот уред создава искри, кои може да ја запалат правта или пареата.

Не го принесувајте магнетот во близина на импланти или други медицински уреди, на пр. пејсмејкери или инсулинска пумпа. Магнетот создава поле, кое може да ја наруши функцијата на имплантите или медицинските уреди.

▶ **Магнетот држете го подалеку од магнетски носачи на податоци и уреди осетливи на магнет.** Поради влијанието на магнетот, може да дојде до неповратно губење на податоците.

Опис на производот и перформансите

Употреба со соодветна намена

Детекторот за ниво на гас е наменет за прикажување на нивото на наполнетост во стандардни комерцијални гасни боци од челик или алуминиум, со капацитет од 5 до 11 kg.
Детекторот за ниво на гас не е наменет за прикажување на нивото на наполнетост во гасни боци од пластика, гасни резервоари или бутански гасни патрони.
Мерниот уред е погоден за користење во внатрешен простор.

Илустрација на компоненти

Нумерирањето на сликите со компоненти се однесува на приказот на мерниот уред на графичката страница.

(1) Мерно копче
(2) LED-приказ за ниво на наполнетост: нема присутен гас
(3) LED-приказ за ниво на наполнетост: има присутен гас
(4) LED-приказ за статус
(5) Контактна површина за гасни боци со содржина до 11 kg (дијаметар од 270 mm–350 mm)
(6) Контактна површина за гасни боци со содржина до 5 kg (дијаметар од 200 mm–270 mm)
(7) Копче за мерење
(8) Окце на поклопецот на преградата за батерии
(9) Капак на преградата за батерии
(10) Магнет

Технички податоци

Детектор за ниво на гас	FILIO
Број на дел	**3 603 F84 000**
Батерии	2× 1,5 V LR03 (AAA)
Времетраење на режим	околу 4300 мерења
Оперативна температура	–15 °C ... +50 °C
Температура при складирање	–20 °C ... +70 °C
релативна влажност (некондензирачки) макс.	90 %
макс. работна висина над референтната висина	2000 m
Степен на извалканост според IEC 61010-1	2[A]

www.elektromarkabolt.hu

Детектор за ниво на гас	FILIO
Тежина (без батерии)	0,11 kg

A) Настануваат само неспроводливи нечистотии, но повремено се очекува привремена спроводливост предизвикана од кондензација.

Монтажа

Приказ на капацитетот на батеријата

LED-приказот за статус **(4)** при кратко притискање на копчето за мерење **(1)** го прикажува капацитетот на батеријата. Притоа, копчето за мерење **(7)** не смее да биде притиснато.

LED-приказ за статус (4)	Капацитет
Зелена боја	40–100 %
Жолта боја (2×)	15–40 %
Црвена боја (3×)	0–15 %
–	0 %

Ставање/менување на батерии

За работа со мерниот уред се препорачува користење на алкално-мангански батерии.

– Отворете го поклопецот на преградата за батерии **(9)** на окцето **(8)**.

– Ставете ги батериите. Притоа внимавајте на половите според приказот на внатрешната страна од преградата за батерии.

Секогаш заменувајте ги сите батерии одеднаш. Користете само батерии од еден производител и со ист капацитет.

▶ **Ако не го користите мерниот уред подолго време, извадете ги батериите.** При подолго складирање, батериите во мерниот уред може да кородираат.

Употреба

Подготовка за работа

Ќе постигнете точен резултат од мерењето со чисто копче за мерење и чисто куќиште на гасната боца.

– Исчистете го копчето за мерење **(7)** со мека, влажна крпа.

– Идентификувајте ги соодветните мерни точки на гасната боца. Рѓосани места, дебели слоеви боја, налепници, длабоки гребнатини, заварени споеви, влага, мраз или деформации на куќиштето го нарушуваат резултатот од мерењето.

Одредување на нивото на наполнетост

Одредете го нивото на наполнетост на гасна боца со **поединечни** мерења на различни висини.

Започнете со мерењето во **долниот дел** на гасната боца.

Не влечете го мерниот уред по гасната боца. Заштитниот слој на копчето за мерење **(7)** може да се оштети.

– Притиснете го мерниот уред на гасната боца. Мерењето на нивото на наполнетост се стартува автоматски со притискање на копчето за мерење **(7)**.

Мерењето трае приближно 5 секунди. Резултатот се прикажува 3 секунди по мерењето. Потоа исклучете го мерниот уред.

– Ако мерниот уред е прикачен на гасната боца, притиснете го копчето за мерење **(1)** за да го рестартирате мерењето.

	LED		
	(2)	(3)	(4)
Контакт е воспоставен со гасната боца; мерењето е во тек	–	–	Жолта боја (2× горе, 2× долу; наизменично)
Откриен гас е на мерната точка	–	зелена боја	зелена боја
Не е откриен гас на мерната точка	црвена боја	–	црвена боја
Мерењето не успеа	Црвена боја (6×)	Зелена боја (6×)	Жолта боја (6×)
Батеријата е слаба	–	–	Црвена боја (3×)

Одржување и сервис

Одржување и чистење

Проверете го мерниот уред пред секоја употреба. При видливи оштетувања или олабавени делови во внатрешноста на мерниот уред, безбедното функционирање не е повеќе загарантирано.

Мерниот уред складирајте го и транспортирајте го само во соодветен сад или во оригиналното пакување.

Во случај да треба да се поправи, пратете го мерниот алат во оригиналното пакување.

Постојано одржувајте ја чистотата на мерниот уред.

Не го потопувајте мерниот уред во вода или други течности.

Избришете ги нечистотиите со влажна мека крпа. Не користете средства за чистење или раствори.

При чистењето во мерниот алат не смее да навлезе течност.

Сервисна служба и совети при користење

Северна Македонија
Тел.: 02/ 246 76 10

Линкот до нашите адреси за сервис и гарантни услови може да ги најдете на последната страница.

За сите прашања и нарачки на резервни делови, Ве молиме наведете го 10-цифрениот број од спецификационата плочка на производот.

Отстранување

Мерните уреди, опремата и амбалажите треба да се отстранат на еколошки прифатлив начин.



Не ги фрлајте мерните уреди и батериите во домашната канта за ѓубре!

Само за земјите од ЕУ:

Електричната и електронската опрема или искористените батерии што веќе не се употребливи мора да се собира посебно и да се фрла на еколошки начин. Користете ги соодветните системи за собирање. Неправилното фрлање може да биде штетно за животната средина и здравјето на луѓето поради можното присуство на опасни материи.

Srpski

Bezbednosne napomene



Morate da pročitate sva uputstva i da ih se pridržavate. Ukoliko se merni alat ne koristi u skladu sa priloženim uputstvima, to može da ugrozi zaštitne sisteme koji su integrisani u merni alat. OVA UPUTSTVA DOBRO ČUVAJTE.

▶ **Merni alat sme da popravlja samo kvalifikovano osoblje i samo sa originalnim rezervnim delovima** Time se obezbeđuje, da sigurnost mernog alata ostaje sačuvana.

▶ **Ne radite sa mernim alatom u okolini ugroženoj eksplozijom, u kojoj se nalaze zapaljive tečnosti, gasovi ili prašine.** U mernom alatu mogu nastati varnice, koje bi zapalite prašinu ili isparenja.



Magnet ne približavajte implantatima ili drugim medicinskim uređajima, kao što su pejsmejkeri ili insulinske pumpe. Zbog magneta se obrazuje polje, koje može da ugrozi funkciju implantata ili medicinskih uređaja.

▶ **Držite magnet daleko od magnetnih nosača podataka i magnetno osetljivih uređaja.** Zbog dejstva magneta može da dođe do nepovratnog gubitka podataka.

Opis proizvoda i primene

Namenska upotreba

Detektor nivoa gasa je namenjen za prikazivanje količine (nivoa napunjenosti) u standardnim čeličnim ili aluminijumskim gasnim bocama od 5 do 11 kg.

Detektor nivoa gasa nije namenjen za prikazivanje nivoa napunjenosti u gasnim bocama od plastike, gasnim rezervoarima ili butanskim gasnim patronama.

Merni alat je predviđen za upotrebu u unutrašnjem prostoru.

Prikazane komponente

Označavanje brojevima komponenti sa slike odnosi se na prikaz mernog alata na grafičkoj stranici.

(1) Taster za merenje

(2) LED indikator nivoa napunjenosti: nema prisutnog gasa

(3) LED indikator nivoa napunjenosti: prisutan gas

(4) LED prikaz statusa

(5) Kontaktna površina za gasne boce zapremine do 11 kg (prečnik 270 mm–350 mm)

(6) Kontaktna površina za gasne boce zapremine do 5 kg (prečnik 200 mm–270 mm)

(7) Taster za merenje

(8) Ušica poklopca pregrade za bateriju

(9) Poklopac pregrade za bateriju

(10) Magnet

Tehnički podaci

Detektor nivoa gasa	FILIO
Broj artikla	**3 603 F84 000**
Baterije	2× 1,5 V LR03 (AAA)
Trajanje rada	oko 4300 merenja
Radna temperatura	–15 °C ... +50 °C
Temperatura skladištenja	–20 °C ... +70 °C
Maks. relativna vlažnost vazduha (bez kondenzacije)	90%
Maks. radna visina iznad referentne visine	2000 m
Stepen zaprljanosti prema standardu IEC 61010-1	2[A)]
Težina (bez baterija)	0,11 kg

A) Pojavljuje se neprovodljiva zaprljanost, pri čemu se očekuje privremena provodljivost prouzrokovana rošenjem.

Montaža

Prikaz kapaciteta baterije

LED prikaz statusa **(4)** prikazuje kapacitet baterije kada se taster za merenje **(1)** kratko pritisne. Taster za merenje **(7)** pri tome ne sme da bude pritisnut.

LED prikaz statusa (4)	Kapacitet
Zeleno	40–100 %
Žuto (2×)	15–40 %
Crveno (3×)	0–15 %
–	0 %

Ubacivanje/menjanje baterije

Za režim rada mernog alata preporučuje se upotreba alkalno-manganskih baterija.

– Otvorite poklopac pregrade za bateriju **(9)** za ušicu **(8)**.

– Ubacite baterije. Pri tome pazite na to da polovi budu u skladu sa prikazom na unutrašnjoj strani pregrade baterije.

Sve baterije uvek zamenite istovremeno. Upotrebljavajte samo baterije nekog proizvođača i sa istim kapacitetom.

▶ **Iz mernog alata izvadite baterije, ako ga ne koristite duže vreme.** U slučaju dužeg skladištenja, baterije u mernom alatu bi mogle da korodiraju.

Rad

Priprema za rad

Precizan rezultat merenja postiže se kada su taster za merenje i kućište gasne boce čisti.

– Očistite taster za merenje **(7)** mekom, vlažnom krpom.

– Identifikujte odgovarajuće tačke za merenje na gasnoj boci. Rđave površine, debele slojeve boje, nalepnice, duboke ogrebotine, zavarene spojeve, vlagu, led ili deformacije kućišta mogu da utiču na rezultat merenja.

Određivanje nivoa napunjenosti

Odredite nivo napunjenosti gasne boce **pojedinačnim** merenjima na različitim visinama.

Počnite merenje od **donjeg dela** gasne boce.

Ne pomerajte merni alat duž boce. Zaštitni sloj tastera za merenje **(7)** može biti oštećen.

– Pritisnite merni alat uz gasnu bocu. Merenje nivoa napunjenosti automatski se pokreće pritiskom tastera za merenje **(7)**.

Merenje traje otprilike 5 sekundi. Nakon merenja, rezultat se prikazuje 3 sekunde. Zatim se merni alat isključuje.

– Kada je merni alat na gasnoj boci, pritisnite taster za merenje da biste ponovo pokrenuli merenje **(1)**.

	LED		
	(2)	(3)	(4)
Kontakt sa gasnom bocom uspostavljen; merenje u toku	–	–	Žuto (2× gore, 2× dole; naizmenično)
Na tački merenja je otkriven gas	–	Zeleno	Zeleno
Na tački merenja nije otkriven gas	Crveno	–	Crveno
Merenje neuspešno	Crveno (6×)	Zeleno (6×)	Žuto (6×)
Baterija preslaba	–	–	Crveno (3×)

Održavanje i servis

Održavanje i čišćenje

Prekontrolišite merni alat pre svake upotrebe. Kod vidljivih oštećenja ili labavih delova mernog alata više nije zagarantovana sigurna funkcija.

Čuvajte i transportujte merni alat samo u odgovarajućoj ambalaži kao što je originalno pakovanje.

U slučaju popravke, merni alat uvek šaljite u originalnom pakovanju.

Držite merni alat uvek čist.

Ne uranjajte merni alat u vodu ili druge tečnosti.

Brišite zaprljanja sa vlažnom, mekom krpom. Nemojte koristiti sredstva za čišćenje ili rastvarače.

Prilikom čišćenja, u merni alat ne sme da uđe tečnost.

Servisna služba i savetovanje o upotrebi

Srpski
Tel.: +381 11 644 8546

Link ka našim servisnim adresama i uslovima garancije možete da pronađete na poslednjoj strani.

Molimo da kod svih pitanja i naručivanja rezervnih delova neizostavno navedete broj artikla sa 10 brojčanih mesta prema tipskoj pločici proizvoda.

Uklanjanje đubreta

Merni alati, pribor i ambalaža treba da se uključe u reciklažu koja odgovara zaštiti čovekove okoline.



Merne alate i baterije nemojte bacati u kućni otpad!

Samo za EU-zemlje:

Električni i elektronski uređaji ili istrošeni akumulatori i baterije koji više ne mogu da se koriste moraju da se skupljaju zasebno i odlože u otpad u skladu sa ekološkim propisima. Koristite naznačene sisteme za sakupljanje. Zbog mogućih opasnih materija koji se nalaze u uređaju, nepravilno odlaganje u otpad može da bude opasno za okolinu i zdravlje.

Slovenščina

Varnostna opozorila



Preberite in upoštevajte vsa navodila. Če merilne naprave ne uporabljate v skladu s priloženimi navodili, lahko pride do poškodb zaščitne opreme, vgrajene v merilni napravi. SKRBNO SHRANITE TA NAVODILA.

▶ **Merilno napravo lahko popravlja samo usposobljeno strokovno osebje z originalnimi nadomestnimi deli.** Na ta način bo ohranjena varnost merilne naprave.

▶ **Z merilno napravo ne smete delati v okolju, kjer je prisotna nevarnost eksplozije in v katerem so prisotne gorljive tekočine, plini ali prah.** V merilni napravi lahko nastanejo iskre, ki lahko vnamejo prah ali hlape.



Magneta ne približujte vsadkom in drugim zdravstvenim napravam, npr. srčnim spodbujevalnikom ali inzulinskim črpalkam. Magnet ustvari magnetno polje, ki lahko vpliva na delovanje vsadkov ali zdravstvenih naprav.

▶ **Magnet ne sme biti v bližini magnetnih nosilcev podatkov in naprav, ki so občutljive na delovanje magneta.** Delovanje magneta lahko povzroči nepopravljivo izgubo podatkov.

Opis izdelka in storitev

Namen uporabe

Detektor nivoja plina je zasnovan za prikaz nivoja napolnjenosti v standardnih jeklenih ali aluminijastih plinskih jeklenkah s prostornino od 5 do 11 kg.

Detektor nivoja plina ni namenjen prikazovanju nivoja napolnjenosti v plastičnih plinskih jeklenkah, rezervoarjih za plin ali kartušah z butanom.

Merilno orodje je primerno za uporabo v notranjih prostorih.

Komponente na sliki

Številke komponent se nanašajo na prikaz komponent merilne naprave na straneh s shemami.

(1) Tipka za merjenje

(2) LED-prikaz nivoja: plin ni prisoten

(3) LED-prikaz nivoja: plin je prisoten

(4) LED-prikaz stanja

(5) Kontaktna površina za plinske jeklenke s prostornino do 11 kg (premer 270 mm–350 mm)

(6) Kontaktna površina za plinske jeklenke s prostornino do 5 kg (premer 200 mm–270 mm)

(7) Merilni gumb

(8) Jeziček pokrova predala za baterije

(9) Pokrov predala za baterije

(10) Magnet

Tehnični podatki

Detektor nivoja plina	FILIO
Kataloška številka	**3 603 F84 000**
Baterije	2 × 1,5 V LR03 (AAA)
Čas delovanja	pribl. 4300 meritev
Delovna temperatura	–15 °C ... +50 °C
Temperatura skladiščenja	–20 °C ... +70 °C
Najv. relativna zračna vlažnost (brez kondenzacije)	90 %
Najv. nadmorska višina uporabe	2000 m
Stopnja onesnaženja v skladu s standardom IEC 61010-1	2[A)]
Teža (brez baterij)	0,11 kg

A) Nastane samo neprevodna umazanija, vendar lahko kljub temu občasno pride do prevodnosti, ki jo povzroči kondenzat.

Namestitev

Prikaz napolnjenosti baterije

LED-prikaz stanja **(4)** prikaže napolnjenost baterije, ko na kratko pritisnete tipko za merjenje **(1)**. Merilni gumb **(7)** ne sme biti pritisnjen.

LED-prikaz stanja (4)	Napolnjenost
Zelena	40–100 %
Rumena (2 ×)	15–40 %
Rdeča (3 ×)	0–15 %

www.elektromarkabolt.hu

LED-prikaz stanja (4)	Napolnjenost
–	0 %

Vstavljanje/menjava baterij

Za delovanje merilne naprave priporočamo uporabo alkalno-manganovih baterij.

– Odprite pokrov predala za baterije **(9)** pri jezičku **(8)**.
– Vstavite baterije. Pri tem pazite na pravilno polariteto baterij, ki mora ustrezati skici na notranji strani predala za baterije.

Baterije vedno zamenjajte sočasno. Uporabljajte zgolj baterije istega proizvajalca z enako zmogljivostjo.

▶ **Če merilne naprave dlje časa ne boste uporabljali, iz nje odstranite baterije.** Če baterije dlje časa pustite v merilni napravi, lahko korodirajo.

Delovanje

Priprava na delo

Natančen rezultat meritve boste dosegli s čistim merilnim gumbom in čistim ohišjem plinske jeklenke.

– Merilni gumb **(7)** očistite z mehko, vlažno krpo.
– Določite ustrezne merilne točke na plinski jeklenki. Rjasti madeži, debele plasti barve, nalepke, globoke praske, zvari, vlaga, led ali deformacije ohišja bodo poslabšali rezultat meritve.

Določanje nivoja napolnjenosti

Nivo napolnjenosti plinske jeklenke določite z **individualnimi** meritvami na različnih višinah.

Začnite meriti na **dnu** plinske jeklenke.

Merilnega orodja ne vlecite vzdolž plinske jeklenke.

Zaščitna plast merilnega gumba **(7)** se lahko poškoduje.

– Pritisnite merilno orodje ob plinsko jeklenko. Merjenje nivoja se samodejno zažene s pritiskom na merilni gumb **(7)**.

Meritev traja približno 5 sekund. Rezultat je po meritvi prikazan 3 sekunde. Nato se merilna naprava izklopi.

– Če je merilno orodje priključeno na plinsko jeklenko, pritisnite merilni gumb **(1)**, da ponovno zaženete meritev.

	LED-dioda		
	(2)	(3)	(4)
Vzpostavljen stik s plinsko jeklenko; meritev je v teku	–	–	Rumena (2 × zgoraj, 2 × spodaj; izmenično)
Na merilni točki je bil zaznan plin	–	Zelena	Zelena
Na merilni točki ni bil zaznan plin	Rdeča	–	Rdeča
Meritev ni uspela	Rdeča (6 ×)	Zelena (6 ×)	Rumena (6 ×)
Baterija je prešibka	–	–	Rdeča (3 ×)

Vzdrževanje in servisiranje

Vzdrževanje in čiščenje

Merilno napravo preglejte pred vsako uporabo. V primeru vidnih poškodb ali zrahljanih delov v notranjosti merilne naprave zanesljivo delovanje ni več zagotovljeno.

Merilno napravo skladiščite in transportirajte samo v primerni embalaži, kot je originalna embalaža.

Merilno napravo na popravilo pošljite v originalni embalaži.

Merilna naprava naj bo vedno čista.

Merilne naprave nikoli ne potaplajte v vodo ali v druge tekočine.

Umazanijo obrišite z vlažno, mehko krpo. Ne uporabljajte čistilnih sredstev ali topil.

Pri čiščenju ne sme priti do vdora tekočin v merilno napravo.

Servis in svetovanje o uporabi

Slovensko
Tel.: +00 803931
Povezava z naslovi naših serviserjev in garancijskimi pogoji je navedena za zadnji strani.

Ob vseh vprašanjih in naročilih rezervnih delov nujno sporočite 10-mestno številko na tipski ploščici izdelka.

Odlaganje

Merilne naprave, pribor in embalažo oddajte v okolju prijazno recikliranje.



Merilnih naprav in baterij ne smete odvreči med gospodinjske odpadke!

Zgolj za države Evropske unije:

Električno in elektronsko opremo, ki ni več uporabna, ter izrabljene baterije in akumulatorske baterije je treba zbirati ločeno in odstraniti na okolju prijazen način. Uporabite za to določene sisteme za zbiranje odpadkov. Zaradi nevarnih snovi, ki jih lahko vsebuje odpadni material, lahko nepravilno ravnanje z odpadnim materialom škoduje okolju in zdravju.

Hrvatski

Sigurnosne napomene



Sve upute treba pročitati i pridržavati ih se. Ukoliko se mjerni alat ne koristi sukladno ovim uputama, to može negativno utjecati na rad integriranih zaštitnih naprava u mjernom alatu. DOBRO ČUVAJTE OVE UPUTE.

▶ **Popravak mjernog alata prepustite samo kvalificiranom stručnom osoblju i samo s originalnim rezervnim dijelovima.** Time će se osigurati da ostane zadržana sigurnost mjernog alata.

▶ **Ne radite s mjernim alatom u okolini ugroženoj eksplozijom u kojoj se nalaze zapaljive tekućine, plinovi ili prašine.** U mjernom alatu mogu nastati iskre koje mogu zapaliti prašinu ili pare.



Magnet ne stavljajte u blizini implantata ili drugih medicinskih uređaja npr. srčanog stimulatora ili inzulinske pumpe. Zbog magneta se stvara polje koje može negativno utjecati na rad implantata ili medicinskih uređaja.

▶ **Magnet držite podalje od magnetskih nosača podataka i magnetski osjetljivih uređaja.** Uslijed djelovanja magneta može doći do nepovratnog gubitka podataka.

Opis proizvoda i radova

Namjenska uporaba

Detektor razine plina namijenjen je prikazivanju razine napunjenosti komercijalno dostupnih plinskih boca od čelika ili aluminija od 5 do 11 kg.

Detektor razine plina nije namijenjen prikazivanju razine napunjenosti plinskih boca od plastike, spremnika plana ili uložaka s butanom.

Mjerni alat je prikladan za uporabu u zatvorenom prostoru.

Prikazani dijelovi alata

Numeriranje prikazanih dijelova odnosi se na prikaz mjernog alata na stranici sa slikama.

(1) Tipka za mjerenje
(2) LED indikator razine napunjenosti: nema plina
(3) LED indikator razine napunjenosti: ima plina
(4) LED indikator statusa
(5) Kontaktna površina za plinske boce s do 11 kg sadržaja (promjera 270 mm–350 mm)
(6) Kontaktna površina za plinske boce s do 5 kg sadržaja (promjera 200 mm–270 mm)
(7) Mjerni gumb
(8) Jezičac poklopca pretinca za baterije
(9) Poklopac pretinca za baterije
(10) Magnet

Tehnički podaci

Detektor razine plina	FILIO
Kataloški broj	**3 603 F84 000**
Baterije	2× 1,5 V LR03 (AAA)
Vrijeme rada	oko 4300 mjerenja
Radna temperatura	–15 °C … +50 °C
Temperatura skladištenja	–20 °C … +70 °C
Relativna vlažnost zraka (nekondenzirajuća) maks.	90 %
Maks. rad na visini iznad referentne visine	2000 m
Stupanj onečišćenja sukladno normi IEC 61010-1	2[A)]
Težina (bez baterija)	0,11 kg

A) Dolazi do samo nevodljivog onečišćenja pri čemu se povremeno očekuje prolazna vodljivost uzrokovana orošenjem.

Montaža

Prikaz kapaciteta baterija

LED indikator statusa **(4)** pri kratkom pritisku mjerne tipke **(1)** prikazuje kapacitet baterija. Mjerni gumb **(7)** pri tom ne smije biti utisnut.

LED indikator statusa (4)	Kapacitet
Zeleno	40–100 %
Žuto (2×)	15–40 %
Crveno (3×)	0–15 %
–	0 %

Umetanje/zamjena baterija

Za rad mjernog alata preporučujemo uporabu alkalno-manganskih baterija.

– Otvorite poklopac pretinca za baterije **(9)** na jezičcu **(8)**.
– Umetnite baterije. Pritom pazite na ispravan pol koji je prikazan na unutarnjoj strani pretinca za baterije.

Uvijek istodobno zamijenite sve baterije. Koristite samo baterije jednog proizvođača i istog kapaciteta.

▶ **Izvadite baterije iz mjernog alata ako ga nećete koristiti dulje vrijeme.** U slučaju dužeg skladištenja u mjernom alatu baterije bi mogle korodirati.

Rad

Priprema za rad

Precizan rezultat mjerenja moguće je postići s pomoću čistog mjernog gumba i čistog kućišta plinske boce.

– Očistite mjerni gumb **(7)** mekom, vlažnom krpom.
– Utvrdite prikladna mjerna mjesta na plinskoj boci. Zahrđala mjesta, debeli slojevi laka, naljepnice, jake ogrebotine, varovi, vlaga, led ili deformirana mjesta kućišta utječu na rezultat mjerenja.

Provjera razine napunjenosti

Provjerite razinu napunjenosti plinske s pomoću **pojedinačnih** mjerenja na različitim visinama.

Počnite s mjerenjem na **donjem dijelu** plinske boce.

Mjerni alat nemojte povlačiti duž plinske boce. Može doći do oštećenja zaštitnog sloja mjernog gumba **(7)**.

– Pritisnite mjerni alat na plinsku bocu. Mjerenje razine napunjenosti pokreće se automatski utiskivanjem mjernog gumba **(7)**.

Mjerenje traje oko 5 sekundi. Rezultat će nakon mjerenja biti prikazan još 3 sekunde. Zatim se mjerni alat isključuje.

– Ako se mjerni alat nalazi na plinskoj boci, za ponovno pokretanje mjerenja pritisnite mjernu tipku **(1)**.

	LED		
	(2)	(3)	(4)
Uspostavljen kontakt s plinskom bocom; mjerenje u tijeku	–	–	Žuto (2× gore, 2× dolje; naizmjenično)
Na mjernoj točci je prepoznat plin	–	Zeleno	Zeleno
Na mjernoj točci nije prepoznat plin	Crveno	–	Crveno
Mjerenje nije bilo uspješno	Crveno (6×)	Zeleno (6×)	Žuto (6×)
Baterija je preslaba	–	–	Crveno (3×)

Održavanje i servisiranje

Održavanje i čišćenje

Prije svake uporabe provjerite mjerni alat. U slučaju vidljivih oštećenja ili labavih dijelova u unutrašnjosti mjernog alata više nije zajamčen siguran rad.

Mjerni alat spremite i transportirajte samo u odgovarajućoj kutiji kao što je originalna ambalaža.

U slučaju popravka mjerni alat pošaljite u originalnoj ambalaži.

Mjerni alat održavajte uvijek čistim.

Mjerni alat ne uranjajte u vodu ili druge tekućine.

Prljavštinu obrišite vlažnom, mekom krpom. Ne upotrebljavajte sredstva za čišćenje ili otapala.

Pri čišćenju tekućina ne smije prodrijeti u mjerni alat.

Servisiranje i savjetovanje o primjeni

Hrvatski
Tel.: +385 12 958 051
Poveznicu na naše adrese servisa i uvjete jamstva možete pronaći na zadnjoj stranici.

U slučaju upita ili naručivanja rezervnih dijelova, molimo vas obavezno navedite 10-znamenkasti kataloški broj s tipske pločice proizvoda.

Zbrinjavanje

Mjerne alate, pribor i ambalažu treba dovesti na ekološki prihvatljivo recikliranje.



Mjerne alate i baterije ne bacajte u kućni otpad!

Samo za zemlje EU:

Električni i elektronski uređaji ili iskorišteni akumulatori/baterije koji više nisu uporabivi, moraju se odvojene sakupljati i zbrinuti na ekološko prihvatljiv način. Koristite predviđene sustave prikupljanja otpada. Nepravilno zbrinjavanje može biti štetno za okoliš i zdravlje zbog opasnih tvari koje može sadržavati.

Eesti

Ohutusnõuded



Lugege läbi kõik juhised ja järgige neid. Kui mõõteseadme kasutamisel eiratakse käesolevaid juhiseid, siis võivad mõõteseadmesse sisseehitatud kaitseseadised kahjustada saada. HOIDKE JUHISED HOOLIKALT ALLES.

▶ **Laske mõõteseadet parandada ainult kvalifitseeritud tehnikutel, kes kasutavad originaalvaruosi.** Nii tagate mõõteseadme ohutu töö.

▶ **Ärge töötage mõõteseadmega plahvatusohtlikus keskkonnas, kus leidub tuleohtlikke vedelikke, gaase või tolmu.** Mõõteseadmes võivad tekkida sädemed, mille toimel võib tolm või aur süttida.



Hoidke magnet eemal implantaatidest ja muudest meditsiinilistest seadmetest, nagu nt südamestimulaator või insuliinipump. Magnet tekitab välja, mis võib implantaatide ja meditsiiniliste seadmete talitlust mõjutada.

▶ **Hoidke magnet eemal magnetilistest andmekandjatest ja magnetite suhtes tundlikest seadmetest.** Magneti toimel võivad andmed pöördumatult hävida.

Toote kirjeldus ja kasutusjuhend

Otstarbekohane kasutamine

Gaasitaseme detektor on ette nähtud tavaliste 5 kuni 11 kg terasest või alumiiniumist gaasiballoonide täitetaseme kuvamiseks.

Gaasitaseme detektor ei ole ette nähtud plastist gaasiballoonide, gaasipaakide või butaanimahutite täitetaseme kuvamiseks.

Mõõteseade sobib kasutamiseks sisetingimustes.

Kujutatud komponendid

Joonistel kujutatud komponentide numeratsiooni aluseks on jooniseleheküljel toodud numbrid.

(1) Mõõtenupp
(2) Täitetaseme LED-näidik: gaasi ei ole
(3) Täitetaseme LED-näidik: gaas on olemas
(4) LED-olekunäidik
(5) Kuni 11 kg sisuga gaasiballoonide kontaktpind (270 mm–350 mm läbimõõt)
(6) Kuni 5 kg sisuga gaasiballoonide kontaktpind (200 mm–270 mm läbimõõt)
(7) Mõõtenupp
(8) Patareipesa kaane äärik
(9) Patareipesa kaas
(10) Magnet

Tehnilised andmed

Gaasitaseme detektor	FILIO
Tootenumber	**3 603 F84 000**
Patareid	2 × 1,5 V LR03 (AAA)
Tööaeg	u 4300 mõõtmist
Töötemperatuur	–15 °C … +50 °C
Hoiustamistemperatuur	–20 °C … +70 °C
Suhteline õhuniiskus (mittekondenseeruv) max	90%
Maksimaalne kontrollkõrgust ületav töökõrgus	2000 m
Määrdumisaste vastavalt standardile IEC 61010-1	2[A)]
Kaal (ilma patareideta)	0,11 kg

A) Esineb ainult mittejuhtiv määrdumine, mis võib aga ajutiselt kondensatsiooni tõttu juhtivaks muutuda.

Paigaldus

Patarei mahtuvuse kuvamine

LED-olekunäidik **(4)** kuvab mõõtenupu **(1)** lühidalt vajutamisel patarei mahtuvust. Mõõtenupp **(7)** ei tohi olla seejuures sisse vajutatud.

LED-olekunäidik (4)	Mahtuvus
Roheline	40–100%
Kollane (2×)	15–40%
Punane (3×)	0–15%
–	0%

Patareide paigaldamine/vahetamine

Mõõteriistas on soovitatav kasutada leelis-mangaan-patareisid.

– Pöörake patareipesa kaas **(9)** äärikust **(8)** lahti.
– Pange patareid sisse. Jälgige sealjuures, et polaarsus vastaks patareipesa siseküljel toodud kujutisele.

Vahetage alati kõik patareid korraga. Kasutage ainult ühe tootja ja ühesuguse mahtuvusega patareisid.

▶ **Kui te mõõteseadet pikemat aega ei kasuta, võtke patareid välja.** Patareid võivad pikemaajalisel mõõteseadmes seismisel korrodeeruda.

Kasutamine

Ettevalmistus tööks

Täpse mõõtetulemuse saate puhta mõõtenupu ja gaasiballooni puhta korpusega.

– Puhastage mõõtenuppu **(7)** pehme, niiske lapiga.
– Tuvastage gaasiballoonil sobivad mõõtekohad. Roostekohad, paksud värvikihid, kleebised, tugevad kriimud, keevisõmblused, niiskus, jää või korpuse deformatsioonid mõjutavad mõõtetulemust.

Täitetaseme määramine

Määrake gaasiballooni täitetase **üksikute** mõõtmistega erinevatel kõrgustel.

Alustage mõõtmist gaasiballooni **alumisest osast**.

Ärge tõmmake mõõteriista piki gaasiballooni.

Mõõtenupu **(7)** kaitsekiht võib kahjustada saada.

– Vajutage mõõteriist vastu gaasiballooni. Täitetaseme mõõtmine käivitub automaatselt mõõtenupu **(7)** sissevajutamisega.

Mõõtmine kestab u 5 sekundit. Pärast mõõtmist kuvatakse tulemust 3 sekundit. Seejärel lülitub mõõteriist välja.

– Kui mõõteriist asub gaasiballoonil, vajutage mõõtmise uuesti käivitamiseks mõõtenuppu **(1)**.

www.elektromarkabolt.hu

	LED		
	(2)	(3)	(4)
Kontakt gaasiballooniga loodud; toimub mõõtmine	–	–	Kollane (2× ülal, 2× all; vaheldumisi)
Mõõtepunktis tuvastati gaasi	–	Roheline	Roheline
Mõõtepunktis ei tuvastatud gaasi	Punane	–	Punane
Mõõtmine ebaõnnestus	Punane (6×)	Roheline (6×)	Kollane (6×)
Patarei on liiga nõrk	–	–	Punane (3×)

Hooldus ja korrashoid

Hooldus ja puhastamine

Kontrollige seadet iga kord enne kasutamist. Nähtavate vigastuste või mõõteriista sisemuses olevate lahtiste detailide korral ei ole turvaline talitlus enam tagatud.

Hoidke ja transportige mõõteriista ainult sobivas ümbrises, nagu nt originaalpakend.

Remonti saatke mõõteseade originaalpakendis.

Hoidke mõõteriist alati puhas.

Ärge kastke mõõteriista vette ega muudesse vedelikesse.

Eemaldage määrdumised niiske, pehme riidelapiga pühkides. Ärge kasutage puhastusvahendeid ega lahusteid.

Puhastamisel ei tohi mõõteseadme sisemusse sattuda vedelikku.

Klienditeenindus ja müügijärgne nõustamine

Eesti Vabariik
Tel.: (+372) 6549 575

Meie teenindusaadresside ja garantiitingimuste lingi leiate viimaselt lehelt.

Päringute esitamisel ja varuosade tellimisel teatage meile kindlasti toote tüübisildil olev 10-kohaline tootenumber.

Jäätmekäitlus

Mõõteseadmed, lisatarvikud ja pakendid tuleks keskkonnasäästlikult ringlusse võtta.



Ärge visake mõõteseadmeid ega patareisid olmejäätmete hulka!

Üksnes EL liikmesriikidele:

Elektri- ja elektroonikaseadmed või kasutatud akud/patareid, mis enam kasutuskõlblikud pole, peab eraldi kokku koguma ning keskkonnasõbralikul viisil kasutusest kõrvaldama. Kasutage selleks ettenähtud kogumissüsteeme. Vale jäätmekäitlus võib nendes sisalduvate võimalike ohtlike ainete tõttu keskkonda ja tervist kahjustav olla.

Latviešu

Drošības noteikumi



Izlasiet un ievērojiet visus šeit sniegtos norādījumus. Ja mērinstruments netiek lietots atbilstīgi šeit sniegtajiem norādījumiem, tas var nelabvēlīgi ietekmēt tā aizsargfunkcijas. GLABĀJIET ŠOS NORĀDĪJUMUS DROŠĀ VIETĀ.

- ▶ **Nodrošiniet, lai mērinstrumentu remontētu vienīgi kvalificēti remonta speciālisti, nomaiņai izmantojot oriģinālās rezerves daļas.** Tas ļaus saglabāt vajadzīgo darba drošības līmeni, strādājot ar mērinstrumentu.
- ▶ **Nestrādājiet ar mērinstrumentu sprādzienbīstamās vietās, kur atrodas viegli degoši šķidrumi, gāzes vai putekļi.** Mērinstrumentā var rasties dzirksteles, kas var izraisīt putekļu vai tvaiku aizdegšanos.



Nenovietojiet magnētu implantu vai cita medicīniska aprīkojuma tuvumā, piemēram, elektrokardiostimulatora vai insulīna pumpja tuvumā. Magnēts rada lauku, kas var ietekmēt implantātu vai medicīnisko ierīču darbību.

- ▶ **Netuviniet magnētu pie magnētiskajiem datu nesējiem un ierīcēm, kuru darbību var ietekmēt magnētiskais lauks.** Magnēta iedarbības dēļ var neatgriezeniski zaudēt datus.

Izstrādājuma un tā funkciju apraksts

Paredzētais pielietojums

Gāzes līmeņa sensors ir paredzēts, lai uzrādītu gāzes līmeni komerciālā tirdzniecībā pieejamos 5–11 kg tērauda vai alumīnija gāzes balonos.

Gāzes līmeņa sensors nav paredzēts gāzes līmeņa uzrādīšanai plastmasas gāzes balonos, gāzes tvertnēs vai butāna gāzes patronās.

Mērinstruments ir paredzēts lietošanai telpās.

Attēlotās sastāvdaļas

Attēloto sastāvdaļu numerācija sakrīt ar numuriem mērinstrumenta attēlā, kas sniegts grafiskajā lappusē.

(1) Mērīšanas poga
(2) LED līmeņa indikators: gāze nav iepildīta
(3) LED līmeņa indikators: gāze ir iepildīta
(4) LED statusa indikators
(5) Kontaktvirsma gāzes baloniem ar maks. 11 kg saturu (270 mm–350 mm diametrs)
(6) Kontaktvirsma gāzes baloniem ar maks. 5 kg saturu (200 mm–270 mm diametrs)
(7) Mērīšanas poga
(8) Bateriju nodalījuma vāka fiksators
(9) Bateriju nodalījuma vāks
(10) Magnēts

Tehniskie dati

Gāzes līmeņa sensors	FILIO
Izstrādājuma numurs	**3 603 F84 000**
Baterijas	2 × 1,5 V LR03 (AAA)
Darbības ilgums	apt. 4300 mērījumi
Darba temperatūra	–15 °C … +50 °C
Uzglabāšanas temperatūra	–20 °C … +70 °C
Relatīvais gaisa mitrums (neveidojas kondensāts) maks.	90%
Maks. darba augstums virs jūras līmeņa	2000 m
Piesārņojuma pakāpe atbilstoši standartam IEC 61010-1	2[A)]
Svars (bez baterijām)	0,11 kg

A) Parasti ir vērojams tikai elektronenevadošs piesārņojums, taču dažkārt ir sagaidāma kondensācijas izraisītas pagaidu elektrovadāmības parādīšanās.

Montāža

Bateriju kapacitātes indikatori

LED statusa indikators **(4)** uzrāda bateriju kapacitāti, īsi nospiežot mērīšanas taustiņu **(1)**. Šādā gadījumā mērīšanas poga **(7)** nedrīkst būt nospiesta.

LED statusa indikators (4)	Kapacitāte
Zaļā krāsā	40–100 %
Dzeltenā krāsā (2×)	15–40 %
Sarkanā krāsā (3×)	0–15 %
–	0 %

Bateriju ievietošana/mainīšana

Mērinstrumenta darbināšanai ieteicams izmantot sārmamangāna baterijas.

– Atveriet bateriju nodalījuma vāku **(9)** pie fiksatora **(8)**.
– Ievietojiet nodalījumā baterijas. Ievērojiet pareizu bateriju pievienošanas polaritāti, kas attēlota bateriju nodalījumā.

Vienlaicīgi nomainiet visas nolietotās baterijas. Nomaiņai izmantojiet vienā firmā ražotas baterijas ar vienādu ietilpību.

- ▶ **Ja mērinstruments ilgāku laiku netiek lietots, izņemiet no tā baterijas.** Ilgstoši uzglabājot baterijas mērinstrumentā, tās var korodēt.

Lietošana

Sagatavošana darbam

Precīzu mērījuma rezultātu varat iegūt, ja mērīšanas poga un gāzes balona korpuss ir tīri.

– Notīriet mērīšanas pogu **(7)** ar mīkstu un mitru drānu.
– Nosakiet nepieciešamās mērījumu vietas uz gāzes balona. Rūsa, biezi krāsas slāņi, uzlīmes, dziļas rievas, metināšanas šuves, mitrums, ledus vai korpusa deformācijas ietekmē mērījuma rezultātu precizitāti.

Līmeņa noteikšana

Nosakiet gāzes līmeni gāzes balonā, veicot **atsevišķus** mērījumus dažādos augstumos.

Pirmo mērījumu veiciet gāzes balona **apakšdaļā**.

Nevelciet mērinstrumentu gar gāzes balonu. Tādējādi varat sabojāt mērīšanas pogas **(7)** aizsargslāni.

– Piespiediet mērinstrumentu pie gāzes balona. Gāzes līmeņa mērījums tiks sākts automātiski pēc mērīšanas pogas **(7)** piespiešanas.

Mērījums ilgst apt. 5 sekundes. Pēc mērījuma pabeigšanas rezultāts tiek rādīts 3 sekundes. Pēc tam mērinstruments izslēdzas.

– Ja mērinstruments atrodas pie gāzes balona, atkārtotai mērījuma uzsākšanai nospiediet mērīšanas pogu **(1)**.

	LED		
	(2)	(3)	(4)
Kontakts ar gāzes balonu izveidots, tiek veikts mērījums.	–	–	dzeltenā krāsā (2 × augšā, 2 × apakšā; uz maiņām)
Mērījuma punktā konstatēta gāze	–	zaļā krāsā	zaļā krāsā
Mērījuma punktā nav konstatēta gāze	sarkanā krāsā	–	sarkanā krāsā
Mērījumu neizdevās veikt	sarkanā krāsā (6×)	zaļā krāsā (6×)	dzeltenā krāsā (6×)
Akumulators ir pārāk vājš	–	–	sarkanā krāsā (3×)

Apkalpošana un apkope

Apkope un tīrīšana

Ikreiz pirms lietošanas pārbaudiet mērinstrumentu. Ja mērinstrumentam ir redzami bojājumi vai tā iekšpusē ir vaļīgas daļas, vairs nav garantēts, ka mērinstruments darbojas droši.

Glabājiet un transportējiet mērinstrumentu tikai piemērotā iesaiņojumā, piemēram, oriģinālajā iesaiņojumā.

Ja mērinstrumentam nepieciešams remonts, nosūtiet to uz remonta uzņēmumu oriģinālajā iesaiņojumā.

Uzturiet mērinstrumentu tīru.

Neiegremdējiet mērinstrumentu ūdenī vai citos šķidrumos.

Apslaukiet izstrādājumu ar mitru, mīkstu lupatiņu. Nelietojiet moduļa apkopei tīrīšanas līdzekļus vai šķīdinātājus.

Tīrīšanas laikā nepieļaujiet šķidruma iekļūšanu mērinstrumentā.

Klientu apkalpošanas centrs un konsultācijas saistībā ar instrumenta lietošanu

Latvijas Republika
Tālr.: 67146262

Saite uz mūsu servisu adresēm un garantijas nosacījumiem ir pieejama pēdējā lapā.

Pieprasot konsultācijas un pasūtot rezerves daļas, noteikti paziņojiet 10 zīmju izstrādājuma numuru, kas norādīts uz izstrādājuma marķējuma plāksnītes.

Atbrīvošanās no nolietotajiem izstrādājumiem

Nolietotie mērinstrumenti, to piederumi un iesaiņojuma materiāli jāpārstrādā apkārtējai videi nekaitīgā veidā.



Neizmetiet mērinstrumentu un baterijas sadzīves atkritumu tvertnē!

Tikai EK valstīm.

Nolietotas elektriskās un elektroniskās ierīces, vai nolietoti akumulatori/baterijas ir jāsavāc atsevišķi un jātutilizē videi drošā veidā. Izmantojiet šiem nolūkiem paredzētās savākšanas sistēmas. Nepareiza utilizācija iespējama bīstamo vielu satura dēļ var izraisīt vides un veselības apdraudējumu.

Lietuvių k.

Saugos nuorodos



Būtina perskaityti visus nurodymus ir jų laikytis. Jei matavimo prietaisas naudojamas nesilaikant pateiktų nuorodų, gali būti pakenkta matavimo prietaise integruotiems apsauginiams įtaisams. IŠSAUGOKITE ŠIUOS NURODYMUS.

- ▶ **Matavimo prietaisą turi taisyti tik kvalifikuoti meistrai ir naudoti tik originalias atsargines dalis.** Taip bus garantuota, kad matavimo prietaisas išliks saugus naudoti.
- ▶ **Nedirbkite su matavimo prietaisu sprogioje aplinkoje, kurioje yra degių skysčių, dujų ar dulkių.** Matavimo prietaisui kibirkščiuojant, nuo kibirkščių gali užsidegti dulkės arba susikaupę garai.



Magneto nelaikykite arti implantų ir kitokių medicinos prietaisų, pvz., širdies stimuliatorių arba insulino pompų. Magnetas sukuria lauką, kuris gali pakenkti implantų ir medicinos prietaisų veikimui.

- ▶ **Magnetą laikykite toliau nuo magnetinių laikmenų ir magneto poveikiui jautrių prietaisų.** Dėl magneto poveikio duomenys gali negrįžtamai dingti.

Gaminio ir savybių aprašas

Naudojimas pagal paskirtį

Dujų lygio indikatorius yra skirtas standartinių dujų balionų iš plieno ar aliuminio nuo 5 iki 11 kg pripildymo lygiui rodyti.

Dujų lygio indikatorius nėra skirtas dujų balionų iš plastiko, dujų rezervuarų ar butano dujų balionėlių pripildymo lygiui rodyti.

Matavimo prietaisas skirtas naudoti patalpose.

Pavaizduoti komponentai

Pavaizduotų sudedamųjų dalių numeriai atitinka matavimo prietaiso schemos numerius.

(1) Matavimo mygtukas
(2) Pripildymo lygio LED: dujų nėra
(3) Pripildymo lygio LED: dujų yra
(4) Būsenos indikatorius LED
(5) Kontaktinis paviršius dujų balionams, kurių talpa iki 11 kg (270 mm–350 mm skersmuo)
(6) Kontaktinis paviršius dujų balionams, kurių talpa iki 5 kg (200 mm–270 mm skersmuo)
(7) Matavimo galvutė
(8) Baterijų skyriaus dangtelio liežuvėlis
(9) Baterijų skyriaus dangtelis
(10) Magnetas

Techniniai duomenys

Dujų lygio indikatorius	FILIO
Gaminio numeris	**3 603 F84 000**
Baterijos	2× 1,5 V LR03 (AAA)
Veikimo trukmė	apie 4300 matavimų
Darbinė temperatūra	–15 °C … +50 °C
Sandėliavimo temperatūra	–20 °C … +70 °C
Maks. santykinis oro drėgnis (nesusidaro kondensatas)	90 %
Maks. eksploatavimo aukštis virš bazinio aukščio	2000 m
Užterštumo laipsnis pagal IEC 61010-1	2[A)]
Svoris (be baterijų)	0,11 kg

A) Atsiranda tik nelaidžių nešvarumų, tačiau galima tikėtis aprasojimo sukelto laikino laidumo.

Montavimas

Baterijų įkrovos rodymas

Trumpai paspaudus matavimo mygtuką **(1)** būsenos indikatorius LED **(4)** rodo baterijų įkrovą. Matavimo galvutę **(7)** tuo metu įspausti draudžiama.

Būsenos indikatorius LED (4)	Talpa
Žalia	40–100 %
Geltona (2×)	15–40 %
Raudona (3×)	0–15 %
–	0 %

Baterijų įdėjimas/keitimas

Matavimo prietaisą patariama naudoti su šarminėmis mangano baterijomis.

– Atidarykite baterijų skyriaus dangtelį **(9)**, laikydami už liežuvėlio **(8)**.
– Įdėkite baterijas. Įdėdami baterijas atkreipkite dėmesį į baterijų skyriaus viduje nurodytus baterijų polius.

Visada kartu pakeiskite visas baterijas. Naudokite tik vieno gamintojo ir vienodos talpos baterijas.

- ▶ **Jei matavimo prietaiso ilgesnį laiką nenaudosite, išimkite iš jo baterijas.** Matavimo prietaise ilgiau laikomos baterijos dėl korozijos gali pradėti irti.

Naudojimas

Paruošimas darbui

Tikslius matavimo rezultatus gausite dirbdami su švaria matavimo galvute ir esant švariam dujų baliono korpusui.

– Matavimo galvutę **(7)** nuvalykite minkšta, drėgna šluoste.
– Nustatykite tinkamą matavimo vietą ant dujų baliono. Surūdijusios vietos, storas lako sluoksnis, lipdukai, gilūs įbrėžimai, suvirinimo siūlės, drėgmė, ledas arba korpuso deformacijos kenkia matavimo rezultatams.

Pripildymo lygio nustatymas

Dujų baliono pripildymo lygį nustatykite atlikdami **atskirus** matavimus skirtinguose aukščiuose.

Pirmą matavimą atlikite dujų baliono **apatinėje dalyje**.

Nebraukite matavimo prietaiso per dujų balioną. Gali būti pažeistas matavimo galvutės **(7)** apsauginis sluoksnis.

– Matavimo prietaisą prispauskite prie dujų baliono. Prispaudus matavimo galvutę **(7)** automatiškai pradedamas pripildymo lygio matavimas.

Matavimas trunka apie 5 sekundes. Po matavimo rezultatas rodomas 3 sekundes. Tada matavimo prietaisas išsijungia.

– Jei matavimo prietaisas yra prie dujų baliono, norėdami iš naujo pradėti matavimą, paspauskite matavimo mygtuką **(1)**.

	LED		
	(2)	(3)	(4)
Kontaktas su dujų balionu sukurtas; vyksta matavimas	–	–	Geltona (2× viršuje, 2× apačioje; pakaitomis)
Matavimo taškė aptikta dujų	–	Žalia	Žalia
Matavimo taškė dujų neaptikta	Raudona	–	Raudona
Matavimas nepavyko	Raudona (6×)	Žalia (6×)	Geltona (6×)
Išsikrovusi baterija	–	–	Raudona (3×)

www.elektromarkabolt.hu

Priežiūra ir servisas

Priežiūra ir valymas

Prieš kiekvieną naudojimą matavimo prietaisą patikrinkite. Jei matavimo prietaisas pažeistas arba jo viduje yra atsilaisvinusių dalių, jis veiks nepatikimai.

Matavimo prietaisą laikykite ir transportuokite tik tinkamame krepšyje, pvz., originaliame krepšyje .

Remonto atveju matavimo prietaisą atsiųskite originaliame krepšyje.

Matavimo prietaisas visuomet turi būti švarus.

Nepanardinkite matavimo prietaiso į vandenį ir kitokius skysčius.

Visus nešvarumus nuvalykite drėgnu minkštu skudurėliu. Nenaudokite valymo priemonių ir tirpiklių.

Valant matavimo prietaisą būtina saugoti, kad į jį jokiu būdu nepatektų skysčių.

Klientų aptarnavimo skyrius ir naudotojų konsultavimo tarnyba

Lietuva

Informacijos tarnyba: (037) 713350

Mūsų techninės priežiūros adresų ir garantijos sąlygų nuorodą rasite paskutiniame puslapyje.

Ieškant informacijos ir užsakant atsargines dalis prašome būtinai nurodyti dešimtženklį gaminio numerį, esantį firminėje lentelėje.

Šalinimas

Matavimo prietaisai, papildoma įranga ir pakuotė turi būti surenkami ir perdirbami aplinkai nekenksmingu būdu.

Matavimo prietaisų ir baterijų nemeskite į buitinių atliekų konteinerį!

Tik ES šalims:

Nebetinkami naudoti elektriniai ir elektroniniai prietaisai arba akumuliatoriai / baterijos turi būti surenkami atskirai ir šalinami aplinkai nekenksmingu būdu. Naudokitės nustatytomis surinkimo sistemomis. Dėl sudėtyje esančių pavojingų medžiagų netinkamas šalinimas gali būti kenksmingas aplinkai ir sveikatai.

عربي

إرشادات الأمان

يجب قراءة ومراعاة جميع التعليمات. في حالة استخدام عدة القياس بشكل يخالف الإرشادات الواردة فقد يؤثر ذلك سلبا على إجراءات الحماية في عدة القياس. حافظ على هذه التعليمات.

- ◀ **لا تقم بإصلاح عدة القياس إلا لدى فنيين متخصصين مؤهلين مع الاقتصار على استخدام قطع الغيار الأصلية.** يضمن ذلك المحافظة على أمان عدة القياس.
- ◀ **لا تعمل بعدة القياس في نطاق معرض لخطر الانفجار، الذي تتوفر به السوائل أو الغازات أو الأغبرة القابلة للاحتراق.** قد يُنتج الشرر في عدة القياس، فيشعل هذه الأغبرة أو الأبخرة.

لا تقم بتقريب المغناطيس من الأجهزة الطبية المزروعة أو الأجهزة الطبية الأخرى، مثل منظم ضربات القلب أو مضخة الأنسولين. يولد المغناطيس مجالا قد يخل بوظيفة الأجهزة الطبية المزروعة أو الأجهزة الطبية الأخرى.

- ◀ **أبعد المغناطيس عن وسائط البيانات المغناطيسية، وعن الأجهزة الحساسة للتأثير المغناطيسي.** فمن خلال تأثير المغناطيس يمكن أن يحدث فقدان للبيانات بحيث يتعذر استعادتها.

وصف المنتج والأداء

الاستعمال المخصص

كاشف مستوى الغاز مخصص لعرض مستوى الغاز في أسطوانات الغاز المتداولة في الأسواق المصنوعة من الفولاذ أو الألومنيوم بوزن من 5 إلى 11 كجم.

كاشف مستوى الغاز مخصص لعرض مستوى الغاز في أسطوانات الغاز المصنوعة من البلاستيك، أو خزانات الغاز، أو عبوات غاز البوتان.

لقد خصصت عدة القياس للاستخدام في المجال الداخلي.

الأجزاء المصورة

يستند ترقيم الأجزاء المصورة إلى رسوم عدة القياس الموجودة على صفحة الرسوم التخطيطية.

(1) زر قياس
(2) مؤشر مستوى ملء الغاز LED: لا يوجد غاز
(3) مؤشر مستوى ملء الغاز LED: يوجد غاز
(4) مؤشر LED للحالة
(5) سطح التلامس لأسطوانات الغاز التي يصل محتواها إلى 11 كجم (قطر 270 مم–350 مم)
(6) سطح التلامس لأسطوانات الغاز التي يصل محتواها إلى 5 كجم (قطر 200 مم–270 مم)
(7) زر القياس
(8) لسان غطاء درج البطاريات
(9) غطاء درج البطاريات
(10) مغناطيس

البيانات الفنية

كاشف مستوى الغاز	FILIO
رقم الصنف	**3 603 F84 000**
البطاريات	2× 1,5 فلط (AAA) LR03
مدة التشغيل	حوالي 4300 عملية قياس
درجة حرارة التشغيل	–15 °م ... +50 °م
درجة حرارة التخزين	–20 °م ... +70 °م
الحد الأقصى للرطوبة النسبية للهواء (غير متكاثفة)	90 %
الحد الأقصى لارتفاع الاستخدام فوق الارتفاع المرجعي	2000 متر
درجة الاتساخ تبعا للمعيار IEC 61010-1	2[A]
الوزن (دون بطاريات)	0,11 كجم

A) لا يحدث اتساخ موصل للكهرباء، ولكن في بعض الأحيان قد يتسبب التكثيف في وجود اتساخ موصل للكهرباء بصورة مؤقتة.

التركيب

عرض سعة البطارية

يُظهرمؤشر LED للحالة **(4)** عند الضغط القصير على زر القياس **(1)** سعة البطارية. يجب ألا يكون زر القياس **(7)** مضغوطًا أثناء ذلك.

مؤشر LED للحالة (4)	السعة
أخضر	100–40 %
أصفر (2×)	40–15 %
أحمر (3×)	15–0 %
–	0 %

تركيب/استبدال البطاريات

لتشغيل عدة القياس يُنصح باستخدام بطاريات المنجنيز القلوية.

– افتح غطاء درج البطاريات **(9)** باستخدام اللسان **(8)**.
– قم بتركيب البطاريات. احرص على مراعاة اتجاه الأقطاب الصحيح طبقا للشكل الموضح في درج البطاريات من الداخل.

قم بتغيير كل البطاريات في نفس الوقت. اقتصر على استخدام البطاريات من نفس النوع والقدرة.

◀ **أخرج البطاريات من عدة القياس عند عدم استعمالها لفترة طويلة.** قد تتآكل البطاريات إن تم تخزينها في عدة القياس لفترة طويلة نسبيًا.

التشغيل

تحضير العمل

للحصول على قياس دقيق، تأكد من أن زر القياس وغلاف أسطوانة الغاز نظيفان.

– قم بتنظيف زر القياس **(7)** بقطعة قماش ناعمة ورطبة.
– قم بتحديد النقاط المناسبة لإجراء القياس على أسطوانة الغاز. البقع الصدئة، وطبقات الطلاء السميكة، والملصقات، والخدوش العميقة، واللحامات، والرطوبة، والثلج أو تشوهات الغلاف تؤثر على دقة القياس.

تحديد مستوى الملء

قم بقياس مستوى الملء في أسطوانة الغاز عن طريق إجراء قياسات **منفصلة** عند ارتفاعات مختلفة.

ابدأ القياس من **الجزء السفلي** لأسطوانة الغاز. **لا تسحب أداة القياس على طول أسطوانة الغاز.** يمكن أن تتعرض الطبقة الواقية لزر القياس **(7)** للتلف.

– اضغط أداة القياس على أسطوانة الغاز. يبدأ قياس مستوى الملء أوتوماتيكيًا عند ضغط زر القياس **(7)**.

يستغرق القياس نحو 5 ثوان. بعد القياس يتم إظهار النتيجة لمدة 3 ثوان. بعدها يتم فصل عدة القياس.

– إذا كانت أداة القياس على أسطوانة الغاز، اضغط على زر القياس **(1)** لإعادة بدء القياس.

مؤشر LED			
	(2)	(3)	(4)
تم توصيل أداة القياس بأسطوانة الغاز؛ جاري إجراء القياس	–	–	أصفر (2× في الأعلى، 2× في الأسفل؛ بالتناوب)
تم الكشف عن غاز في نقطة القياس	–	أخضر	أخضر
لم يتم الكشف عن غاز في نقطة القياس	أحمر	–	أحمر
فشل القياس	أحمر (6×)	أخضر (6×)	أصفر (6×)
البطارية ضعيفة للغاية	–	–	أحمر (3×)

الصيانة والخدمة

الصيانة والتنظيف

تفحص عدة القياس قبل كل استعمال. في حالة حدوث خلل مرئي أو وجود أجزاء غير مفكوكة داخل عدة القياس، لا يمكن ضمان التشغيل الآمن لعدة القياس.

لا تقم بتخزين عدة القياس أو نقلها إلا في حاوية مناسبة، مثل عبوتها الأصلية.

في حالة ضرورة الإصلاح أرسل عدة القياس في عبوتها الأصلية.

حافظ دائما على نظافة عدة القياس.

لا تغطس عدة القياس في الماء أو غيرها من السوائل.

امسح الأوساخ بواسطة قطعة نسيج طرية ورطبة. لا تستخدم مواد تنظيف أو مواد مذيبة.

لا يجوز أن تتسرب السوائل إلى داخل عدة القياس أثناء التنظيف.

خدمة الزبائن ومشورة الاستخدام

المغرب

الهاتف: 27 43 31 29 5 212+

تجد الرابط إلى عناوين مراكز الخدمة الخاصة بنا وشروط الضمان في الصفحة الأخيرة.

يلزم ذكر رقم الصنف ذو الخانات العشر وفقا للوحة صنع المنتج عند إرسال أية استفسارات أو طلبيات قطع غيار.

التخلص من العدة الكهربائية

يجب التخلص من عدد القياس والتوابع والتغليف بطريقة محافظة على البيئة عن طريق تسليمها لمراكز النفايات القابلة لإعادة التصنيع.

لا تلق عدد القياس والبطاريات ضمن النفايات المنزلية.

https://www.bosch-pt.com/serviceaddresses

Servicekontakte
Service contacts
Contacts de service
Contactos de Servicio

https://www.bosch-pt.com/guarantee/202601

Garantiebedingungen
Guarantee Conditions
Conditions de Garantie
Condiciones de Garantía