www.elektromarkabolt.hu

Electrolux

XT Sense Boil+Fry 80 cm

ECC84713CZ

Segítség a legjobb eredmények eléréséhez
A SenseBoil® & Fry 800 elszívós főzőlap intelligensen szabályozza a hőmérsékletet, hogy megelőzze a kifutást, és egyenletes gyöngyözést biztosítson. A három sütési hőmérsékletszint segítségével könnyedén érhet el egyenletes, megbízható eredményt.

Product Benefits & Features

Intelligens érzékelők, optimális eredmények
A SenseBoil® & Fry az Ön intelligens konyhai asszisztense. A SenseBoil® érzékeli a forrás kezdetét, és csökkenti a hőfokot a kifutás megelőzése érdekében, míg a SenseFry fenntartja a serpenyő hőmérsékletét az egyenletes eredményekért. Főzés könnyedén, minden alkalommal.

Időtlálló dizájn, amely a legkarcállóbb üvegünkből készült
A SaphirMatt® főzőlap matt fekete felületével és elegáns, modern formájával új életre kelti konyháját. A hagyományos üvegkerámia főzőlapokhoz képest akár 10x karcállóbb* üvegből készült, hogy tartós eleganciát biztosítson. Taszítja az ujjlenyomatot, így könnyedén tisztán tartható.

*Független svájci laboratórium IEC 60068-2-70 nemzetközi szabvány szerint végzett kopásvizsgálatok alapján. A karcolások láthatóságának értékelése házon belül történik, összehasonlítva a speciális kezelés vagy bevonat nélküli, hagyományos üvegkerámia főzőlapjainkkal.

Kétszer nagyobb rugalmasság a DoubleBridge funkcióval
Még nagyobb rugalmasság a konyhában. A DoubleBridge segítségével a főzőlap mindkét oldalán két-két zónát kapcsolhat össze egy nagy főzőfelületté. A rendszer automatikusan összehangolja a teljesítményt, így különböző méretű edényeket és serpenyőket is szabadon használhat.

A csúszka segítségével egy mozdulattal kiválaszthatja a megfelelő fokozatot
A Direct Touch csúszkával a kilenc teljesítményfokozatot gyorsan, egyszerűen és pontosan szabályozhatja. A PreciseHeat funkcióval akár fél fokozatnyi pontossággal is beállíthatja a kívánt hőmérsékletet, így minden étel tökéletesen elkészülhet.

Friss levegő hosszabb ideig, újrahasználható szűrőkkel
A zsírszűrő és az OdourClean Plus aktívszénszűrő mosogatógépben is tisztítható, így hosszabb ideig segítenek megőrizni az elszívó optimális teljesítményét. Az aktívszénszűrő akár 8 alkalommal regenerálható, így akár 3 évig* is használható.

- Indukciós zónák áramnövelő "Booster" funkcióval
- Gyerekzár
- Zsírszűrő telítettség jelző
- Szénszűrő telítettség jelző
- Automatikus biztonsági kikapcsolás

*A megadott élettartam becsült érték, amely belső tesztek eredményein alapul. A tényleges teljesítmény az Ön használati szokásaitól és a körülményektől függően eltérhet; az élettartam ennél rövidebb vagy akár hosszabb is lehet.

www.elektromarkabolt.hu

Electrolux

XT Sense Boil+Fry 80 cm

ECC84713CZ

Product Specification

Design	SaphirMatt®
Szín	Matt fekete
Modellnév	ECC84713CZ
Termékcsalád	beépíthető főzőlap + elszívó
Termékkód (PNC)	949 599 613
EAN kód	7333394159133
Kezelőpanel típusa	T ONE
Kivezetőcső átmérője (mm)	220
Főzőlap típusa	Induction ExtractorHob
Hob2Hood vezérlés	igen
Zsírszűrő	igen
Zsírszűrő	2
Szénszűrő	igen
Szűrő típusa	Odour Clean Carbon Filter
Főzőzónák száma	4
Vezérlés funkciók	SenseCook Boil, SenseCook Fry sütés, hang ki, 3 lépéses maradékhő kijelzés, hangjelzés, automata kikapcsolás, Auto Breeze, Booster funkció, Breeze funkció, Bridge funkció, gyerekzár, szűrőtisztaság jelző, energiagazdálkodás, billentyűzár (key-lock), Precise Heat
Nettó súly (kg)	18.4
Bruttó súly (kg)	22.4

Szélesség (mm)	800
Mélység (mm)	510
Beépítési méretek (mag*szél*mély) (mm)	225x750 - 780x490
Kábelhossz (m)	1.5
Feszültség (V)	220-240/400V2N
Légszállítási kapacitás, min (m3/óra)	270
Légszállítási kapacitás, max (m3/óra)	550
Légszállítási kapacitás, intenzív (m3/óra)	650
Zsírkiszűrési hatékonyság (%)	85.1
Energy efficiency index	42.6
Éves energiafogyasztás (kWh/év)	32.7

PSGBHH240DE00006

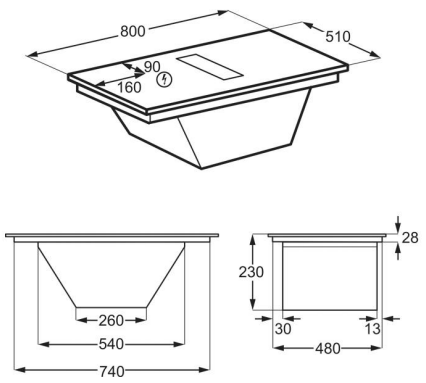
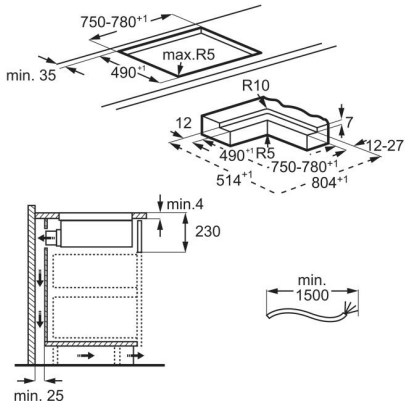
2511051LO4